INSTRUCTIONS D'UTILISATION ET D'ENTRETIEN : STORES HORIZONTAUX UNIVERSELS

1. CONTRÔLE

chaînette

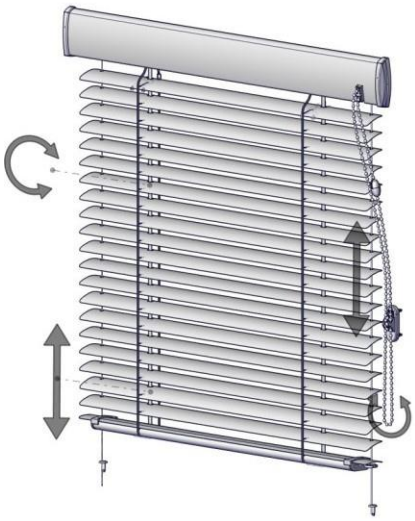

corde/tige

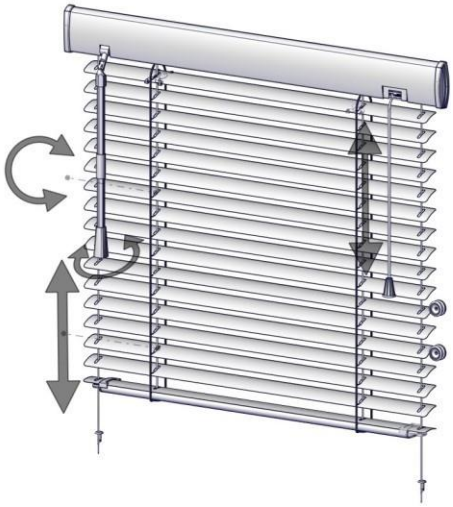

Large

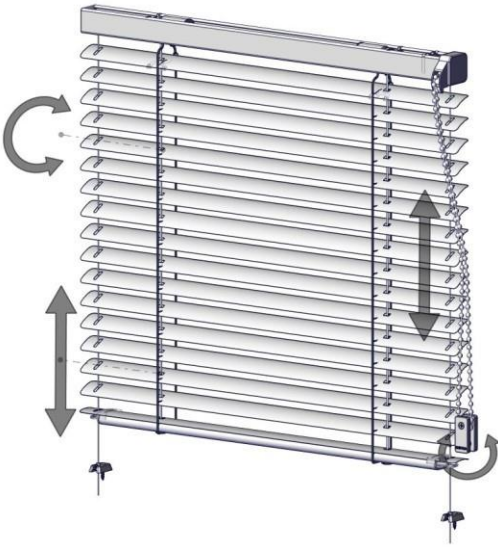

Entre-vitrage

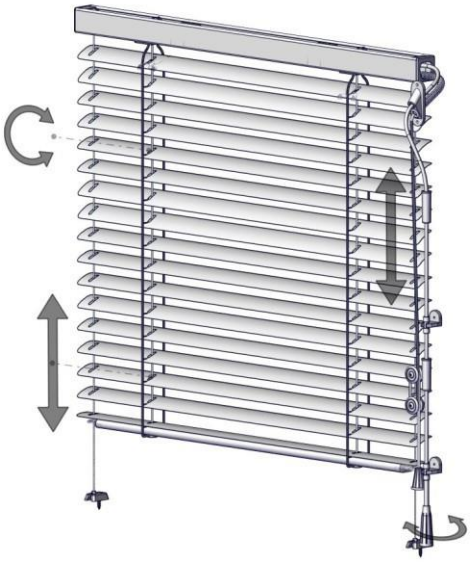

DESCRIPTION DU CONTRÔLE DE LA CHAÎNE :

Tirez ou descendez le store à l'aide de la chaîne. Tirez vers le bas sur un seul brin de la chaîne à la fois. Si vous tirez sur les deux brins de la chaîne en même temps, vous risquez d'endommager la chaîne ou de faire sortir le corps du store des supports. Inclinez les lamelles et ajustez la transmission de la lumière en manipulant doucement la chaîne. Fixez la hauteur des lamelles en fixant la chaîne dans le support (s'applique à la version avec embrayage désintégrateur).

Fixez la hauteur des lamelles en fixant la chaîne dans le support (stores équipés uniquement d'un embrayage désintégrateur). Si une poulie de tension est utilisée, la chaîne est déjà suffisamment tendue et fixée (s'applique au type System25L).

Fixez toujours le cordon aux deux roulettes après utilisation (s'applique au Système 25S, SM et SW) ! Seule la partie angulaire du store peut être retirée à l'aide de la chaîne de commande.

DESCRIPTION DE LA COMMANDE AU MOYEN D'UNE LONGE ET D'UNE TIGE DE TRACTION :

Tirez ou abaissez le store à l'aide du cordon de serrage. Le frein doit d'abord être libéré en tirant la corde vers le centre du store. Relâchez le cordon pour faire descendre le store, tirez le cordon pour tirer le store à la position désirée. En tirant le cordon à partir du centre puis en le relâchant, on fixe (sécurise) le frein. L'inclinaison des lamelles et la régulation de la transmission lumineuse se font en tournant la tige. Recommandation : lorsque vous tirez et descendez le store, inclinez les lamelles en position ouverte.

2. MAINTENANCE

Le produit ne nécessite pas d'entretien extraordinaire ni de lubrification des mécanismes de fonctionnement.

Pour les salissures importantes (poussière), utilisez régulièrement un brossage doux ou un aspirateur à main faiblement réglé.

Pour les salissures normales, essuyez régulièrement la surface du produit avec un plumeau ou un chiffon doux ou une éponge humide. N'utilisez que des solutions savonneuses sans additifs chimiques, à des températures allant jusqu'à 30ºC.

N'utilisez pas de produits de nettoyage agressifs tels que les solvants organiques, les sables de nettoyage, les pâtes de nettoyage, les générateurs de vapeur et les nettoyants alcalins puissants.

AVERTISSEMENT :

Veillez à nettoyer soigneusement les lames du store pour éviter de les bosseler ou de les endommager.

Lors du nettoyage des vitres, placez le produit de manière à ce qu'il ne puisse pas être endommagé et qu'il ne gêne pas le nettoyage. Protéger le produit de la contamination pendant les travaux de construction et de peinture.

3. INSTRUCTIONS DE SÉCURITÉ

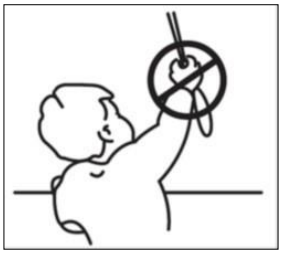

Avis important

Conformément à la norme EN 13 120, nous tenons à vous mettre en garde contre les dangers qui peuvent survenir lors de l'utilisation de cordons et de chaînes de commande !!!

Consignes de sécurité/ risque de strangulation :

- Les jeunes enfants peuvent être étranglés par les boucles de corde de traction, les chaînes, les sangles et les cordes internes qui font partie du mécanisme de fonctionnement du produit.
- Pour éviter tout enchevêtrement ou strangulation, placez-les hors de portée des enfants. Les cordons et les chaînes peuvent s'enrouler autour du cou d'un enfant.
- Ne placez pas de lits ou de meubles à proximité des cordons.
- Assurez-vous que les chaînes ne s'emmêlent pas ou ne forment pas de boucles en installant les composants de sécurité inclus.
- Ne manipulez pas violemment le produit si un obstacle empêche son déplacement.
- N'accrochez aucun objet sur le produit (notamment sur les lattes, les cordons de commande, les silons et les tiges).
- Évitez les contraintes mécaniques et les dommages au produit.
- Manipulez le produit avec précaution pendant son utilisation, en particulier lors du nettoyage.

NOTES :

Si le produit ne fonctionne pas, contactez votre revendeur ou l'entreprise qui a effectué l'installation. L'illustration du produit peut ne pas correspondre dans tous ses détails au produit réel. Le fabricant se réserve le droit d'apporter des modifications.

Ne pas jeter le produit dans les déchets municipaux à la fin de sa vie utile. Les matériaux usagés peuvent être séparés du produit et remis conformément aux réglementations en vigueur en matière de déchets et d'environnement. Vous pouvez obtenir des informations sur les points de collecte des déchets auprès de votre autorité locale.