INSTRUCTIONS D'INSTALLATION : STORES HORIZONTAUX UNIVERSELS - MONTAGE ENTRE VITRAGE

ASSEMBLAGE

N'effectuez l'installation que conformément à ces instructions afin d'éviter des erreurs d'installation inutiles ou d'autres désagréments connexes.

DES AIDES À L'INSTALLATION :

- foret, mèche de diamètre 8 mm, 2mm
- tournevis
- couteau
- marteau
- compteur

	pour fixer les stores	pour la fixation du porte-canne et de la roue	trou pour l'axe de tension ou le support
vrille	3x12, 3x20	3x12, 3x20	3x12, 3x20
foret Ø	2 mm	2 mm	2 mm

CONTRÔLES :

- Nous vous recommandons de vérifier toutes les pièces à la livraison avant de les assembler pour éviter tout problème potentiel. Veuillez informer le fabricant de tout défaut ou commentaire concernant l'installation ou le store lui-même.

L'AUTO-ASSEMBLAGE (STORES INTER-FENÊTRES) :

- vérifiez le store pour vous assurer que sa taille correspond à la largeur de la fenêtre
- insérer les suspensions dans les roulements aveugles
- pour les fenêtres à double vitrage, les stores sont montés sur le plus petit châssis, ou selon la conception technique des fenêtres
- mesurer puis percer deux trous de 8 mm de diamètre dans le cadre de l'ouvrant de la fenêtre pour le libre passage du cordon et de l'arbre flexible. Le cordon et l'arbre flexible ne doivent pas frotter contre les bords du cadre de la fenêtre.
- vissez ou clouez le store au châssis de la fenêtre et, en même temps, enfilez la spirale dans les trous du cadre, le trou supérieur est ensuite passé dans l'arbre flexible, la spirale dans le cordon.
- fixer le canal au cadre de la fenêtre à l'aide d'un clou
- enfilez une poire au bout de la ficelle et fixez-la avec un noeud.
- insérer la tige de commande, et la connecter à l'arbre flexible à l'aide du tube de la tige de connexion
- monter le porte-canne et les roues pour fixer le cordon du store
- nous vérifions le fonctionnement du store et le libre passage du cordon.
- pour les fenêtres autres que les fenêtres doubles ou à guillotine, nous utilisons d'autres types de fixation (cintres) pour l'installation, ce qui s'applique principalement aux stores intérieurs
- l'installation des stores avec guides s'effectue à l'aide d'un angle de fixation et d'un rouleau de fixation

Labona.cz

A2013A20/2A20

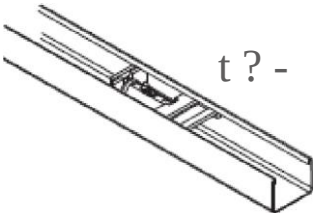

V

t ? -

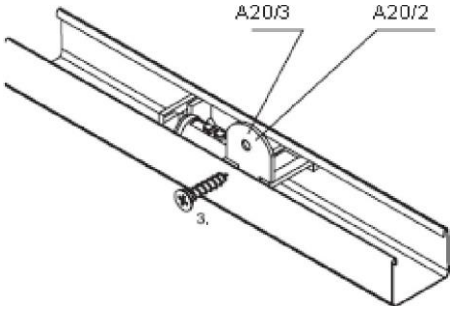

A62

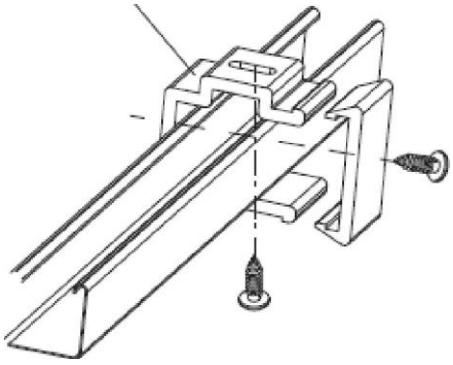

A30,A30,A30Q,A30/3

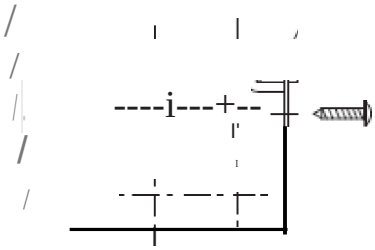

ii