INSTRUCTIONS D'INSTALLATION : STORES HORIZONTAUX HIT

ASSEMBLAGE

N'effectuez l'installation que conformément à ces instructions afin d'éviter les erreurs d'installation inutiles ou d'autres inconvénients connexes.

DES AIDES À L'INSTALLATION :

- foret, forets
- Tournevis Phillips
- couteau, ciseaux, pinces

	pour fixer les stores	pour fixer le porte-chaîne	trou pour l'axe de tension
vrut	3,9 x 16 ; 3,9 x 22	3,9 x 16	3,2 mm pour les fenêtres en plastique et en aluminium
foret Ø	2,5 mm	2,5 mm	3 mm pour les fenêtres en bois

CONTRÔLES :

- Avant le montage, nous vous recommandons de vérifier toutes les pièces à la livraison pour éviter tout problème potentiel. Veuillez informer le fabricant de tout manquement ou commentaire concernant l'installation ou les stores eux-mêmes.

INSTALLATION DU STORE AVEC COMMANDE PAR CHAÎNE :

- en aucun cas nous ne tendons le store avant l'installation
- vérifiez le store dans le châssis de la fenêtre pour voir si sa taille correspond à la largeur de la fenêtre.
- vérifier que la commande est du bon côté, si nécessaire la commande peut être échangée, mais avec une formation préalable
- En fonction de la profondeur et de la forme de la barre de vitrage, nous soutenons le store avec des rondelles si nécessaire.
- le store est vissé au cadre de la fenêtre à l'aide de deux ou quatre vis, selon la taille du store pour les fenêtres en plastique, uniquement à la barre de vitrage pour éviter d'endommager le châssis de la fenêtre
- depuis le haut, percer des trous dans le bas de la barre de vitrage pour les goupilles de tension des silos de guidage qui passent à travers les plaques latérales, ici ils sont tendus, couper les extrémités excédentaires et rentrer les extrémités restantes des silos dans le profil supérieur du store
- recouvrir les assiettes de couvertures décoratives
- fixer la pince à chaîne, pour les fenêtres en plastique, à nouveau uniquement sur la parclose.
- nous allons vérifier la fonctionnalité des stores

Si la forme ou la taille de la barre de vitrage ne permet pas de percer les trous pour les goupilles de tension dans la barre de vitrage par le haut, nous choisissons l'option de percer les trous pour les goupilles dans la face de la barre de vitrage. Dans ce cas, nous veillons à ne pas endommager
avec une perceuse à verre. Il est important de déterminer la profondeur de forage correcte ! Le client doit être informé au préalable de cette méthode d'installation et confirmer son consentement par écrit dans le rapport de remise. ATTENTION : Dans tous les cas, nous veillons à ce que la fonctionnalité totale du store et de la fenêtre soit maintenue.

ATTENTION ! !!

Selon la norme EN 13120:2014, les stores doivent être installés conformément aux instructions suivantes :

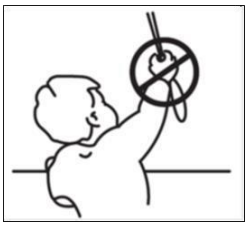

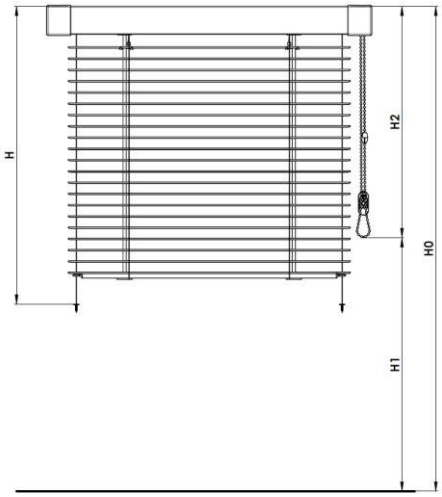

Dans le cas de l'utilisation d'un accouplement désintégrable :

La longueur de la corde de traction doit être limitée comme suit :

1) Si la hauteur de montage (H0) n'est pas spécifiée, la longueur de la chaîne (H2) sera inférieure ou égale aux 2/3 de la hauteur du store (voir photo) : H2 ≤ 2/3 H.
2) Si la hauteur de montage (H0) est spécifiée, la distance entre le sol et le bas du câble de traction (H1) sera d'au moins 0,6 m : H1 > 0,6 m.

La boucle dangereuse est retirée pendant l'application séquentielle de la charge de 6 kg ou au plus tard dans les 5s qui suivent l'application.

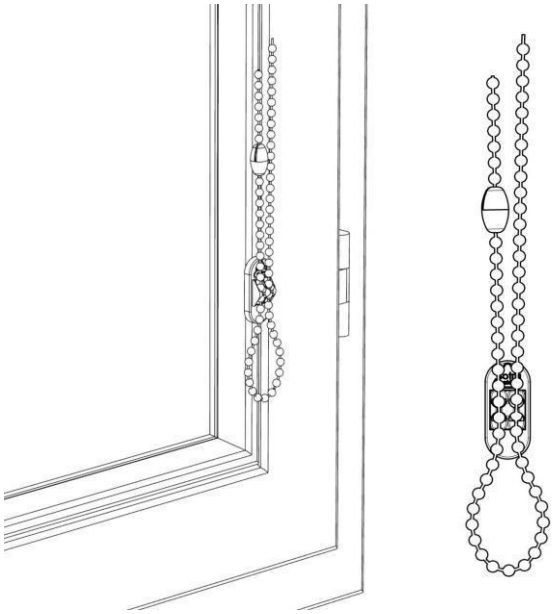

METTRE UNE MOITIÉ DE L'ACCOUPLEMENT À CHAQUE EXTRÉMITÉ DE LA CHAÎNE ET ENSUITE CONNECTER L'ACCOUPLEMENT

ATTENTION ! !!

Lors de l'installation du store, il est essentiel de fixer le store à la fenêtre alors qu'il est encore déployé, de marquer la position des vis sur le châssis de la fenêtre, d'installer le store et ce n'est qu'ensuite qu'il peut être abaissé. Toute manipulation du store avant l'installation (si cela est absolument nécessaire) ne doit être effectuée qu'en position horizontale ! Toute autre manipulation est interdite et aucune réclamation ne sera acceptée pour les stores endommagés de cette manière !

INSTALLATION DE SURVEILLANCE

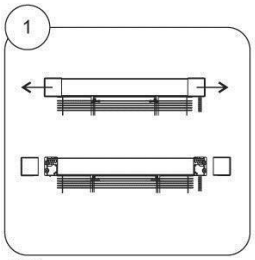

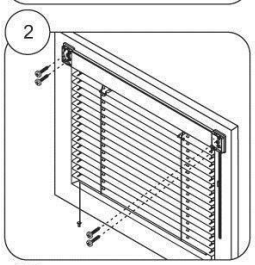

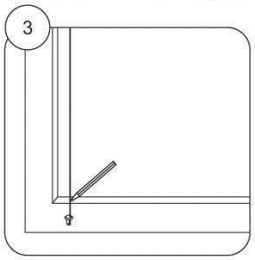

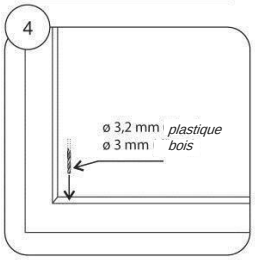

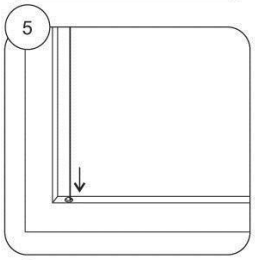

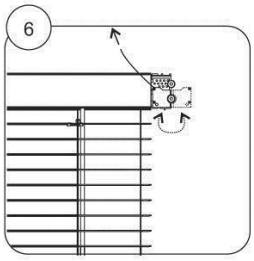

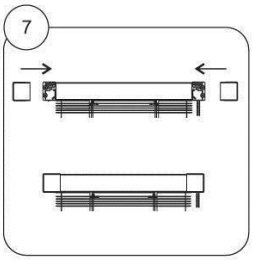

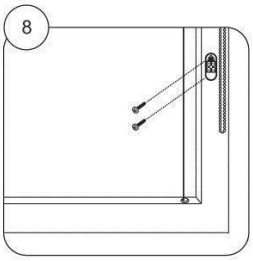

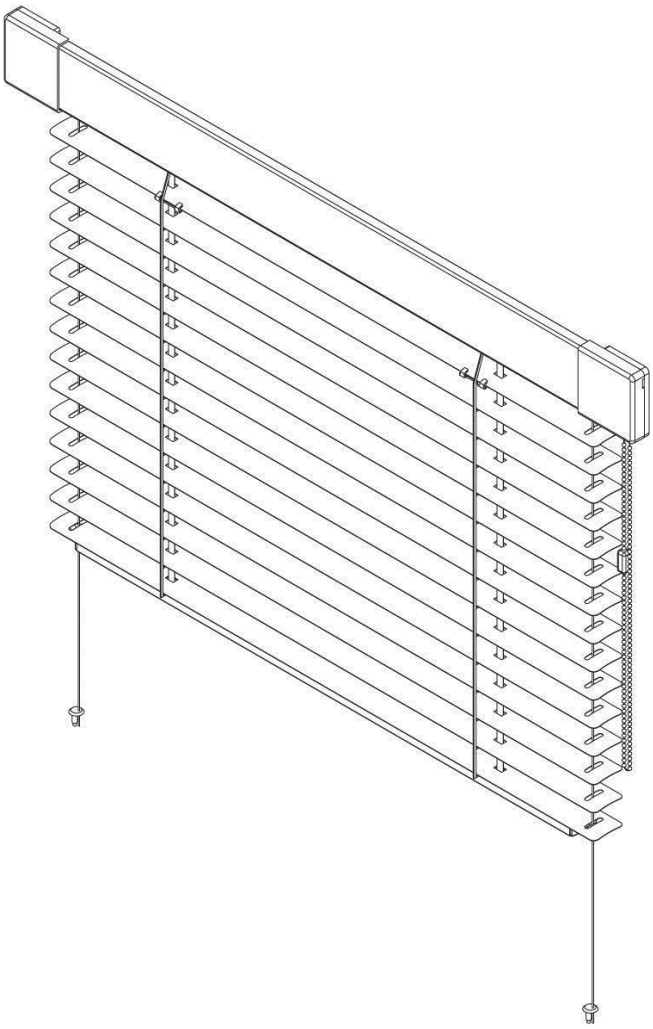

L'INSTALLATION DE STORES À ÉNERGIE SOLAIRE :

- Ne tendez en aucun cas le presse-étoupe avant le montage, car ce n'est pas possible et il serait endommagé par la force brute (le presse-étoupe est commandé par un moteur, sans alimentation électrique, qui est fourni séparément).
- vérifiez le châssis de la fenêtre pour voir si sa taille correspond à la largeur de la fenêtre
- En fonction de la profondeur et de la forme de la parclose, nous réalisons la sous-couche éventuelle de la parclose à l'aide de coussinets.
- visser le store au cadre de la fenêtre à l'aide de deux ou quatre vis, selon la taille du store pour les fenêtres en plastique, uniquement à la barre de vitrage pour éviter d'endommager le châssis de la fenêtre
- depuis le haut, percer des trous dans le bas de la parclose pour les goupilles de tension des silos de guidage qui passent à travers les plaques latérales, ici ils sont tendus, les extrémités excédentaires sont coupées et les extrémités restantes des silos sont rentrées dans le profil supérieur de la grille.
- recouvrir les assiettes de couvertures décoratives
- nous vérifions la fonctionnalité de l'ţaluzia
- On va installer toutes les buses. Ils doivent être livrés de l'usine en position "haute".
- Les stores sont déjà initialisés et calibrés en usine, de sorte que leur fonctionnement peut être testé immédiatement.

Si la forme ou la taille de la barre de vitrage ne permet pas de percer des trous pour les goupilles de tension dans la barre de vitrage par le haut,
choisir l'option de percer des trous pour les goupilles dans la face de la barre de vitrage. Dans ce cas, nous veillons à ne pas endommager le verre avec la mèche. Il est important de déterminer la profondeur de forage correcte ! Le client doit être informé au préalable de cette méthode d'installation et confirmer son consentement par écrit dans le rapport de remise. Dans tous les cas, nous veillons à ce que la fonctionnalité totale de la grille et de la fenêtre soit maintenue.

ATTENTION ! !!

Lors de l'installation, il est absolument nécessaire de fixer la gouttière à la fenêtre encore sortie, de marquer la position des vis sur le châssis de la fenêtre, d'installer la gouttière, et seulement ensuite, on peut l'abaisser. Toute manipulation du volet avant l'installation (si cela est absolument nécessaire) ne doit se faire qu'en position horizontale ! Toute autre manipulation est interdite et une réclamation ne sera pas acceptée pour un tel ballon endommagé !

LA MISE EN PLACE DES RÈGLES DE FONCTIONNEMENT :

Les stores sont fournis avec les piles enlevées. Afin de communiquer avec le balcon, insérez les piles (accumulateur) dans le balcon.

Prenez la nouvelle batterie et branchez son connecteur dans le connecteur de l'électronique. Le bec de verrouillage le connecteur du câble doit être orienté vers l'arrière. Dès qu'on sent un léger clic, la batterie est connectée. Remettez le capuchon en plastique de la batterie et fixez-le en le faisant glisser vers la gauche.

Pour pouvoir utiliser le dispositif, il faut non seulement qu'il soit correctement installé mécaniquement, mais aussi qu'il soit configuré pour répondre correctement aux commandes sans fil et pour se déplacer correctement dans le champ de la fenêtre. Ceci est fait avec la commande : quick calibration. Cette commande est utilisée lorsque la batterie a été retirée et réinsérée dans le boîtier de la batterie (par exemple, lors d'un transport).

L'étalonnage rapide consiste à rétablir les valeurs initiales de la trajectoire de l'hallucination. Cette commande doit être exécutée comme suit :

- appuyez sur n'importe quelle touche du contrôleur (pour animer le contrôleur) et le texte apparaîtra sur l'écran : La maison entière
- pour un calibrage rapide de tous les capteurs, appuyez sur F3 pendant environ 3 secondes. L'écran

affiche : étalonnage rapide. Maintenant, tous les ballasts sont prêts et entièrement fonctionnels.

Un étalonnage rapide et un contrôle du fonctionnement peuvent également être effectués pour des unités individuelles.

APRÈS CETTE RAPIDE CALIBRATION, TOUS LES HALOS RÉAGISSENT COMME SUIT :

- Appuyez 2 fois de suite sur la flèche vers le haut : le chariot monte tout seul.
- Appuyez 2 fois de suite sur la flèche vers le bas : le chariot descend tout seul.
- 1 x flèche vers le haut : la fenêtre se ferme
- 1 x flèche vers le bas : la fenêtre s'ouvre
- Appuyez sur la flèche vers le haut et maintenez-la enfoncée : réglez l'inclinaison dans le sens de l'ouverture.
- appuyez sur la flèche vers le bas et maintenez-la enfoncée : réglez l'inclinaison dans le sens de la fermeture

Si nous entrons les commandes ci-dessus dans la position Maison entière, toutes les serrures réagiront, si nous voulons contrôler une seule des serrures, nous devons la trouver en entrant Enter dans la position Maison entière, en utilisant le bouton + , - pour sélectionner la serrure désirée et les commandes ci-dessus ne sont valables que pour cette serrure particulière.

Maintenant, les ţaluzia sont prêts à fonctionner. Toutefois, de nombreuses fonctions peuvent encore être utilisées après avoir lu le document "Description du contrôle du système ENERGY", qui est inclus dans la livraison avec les unités.
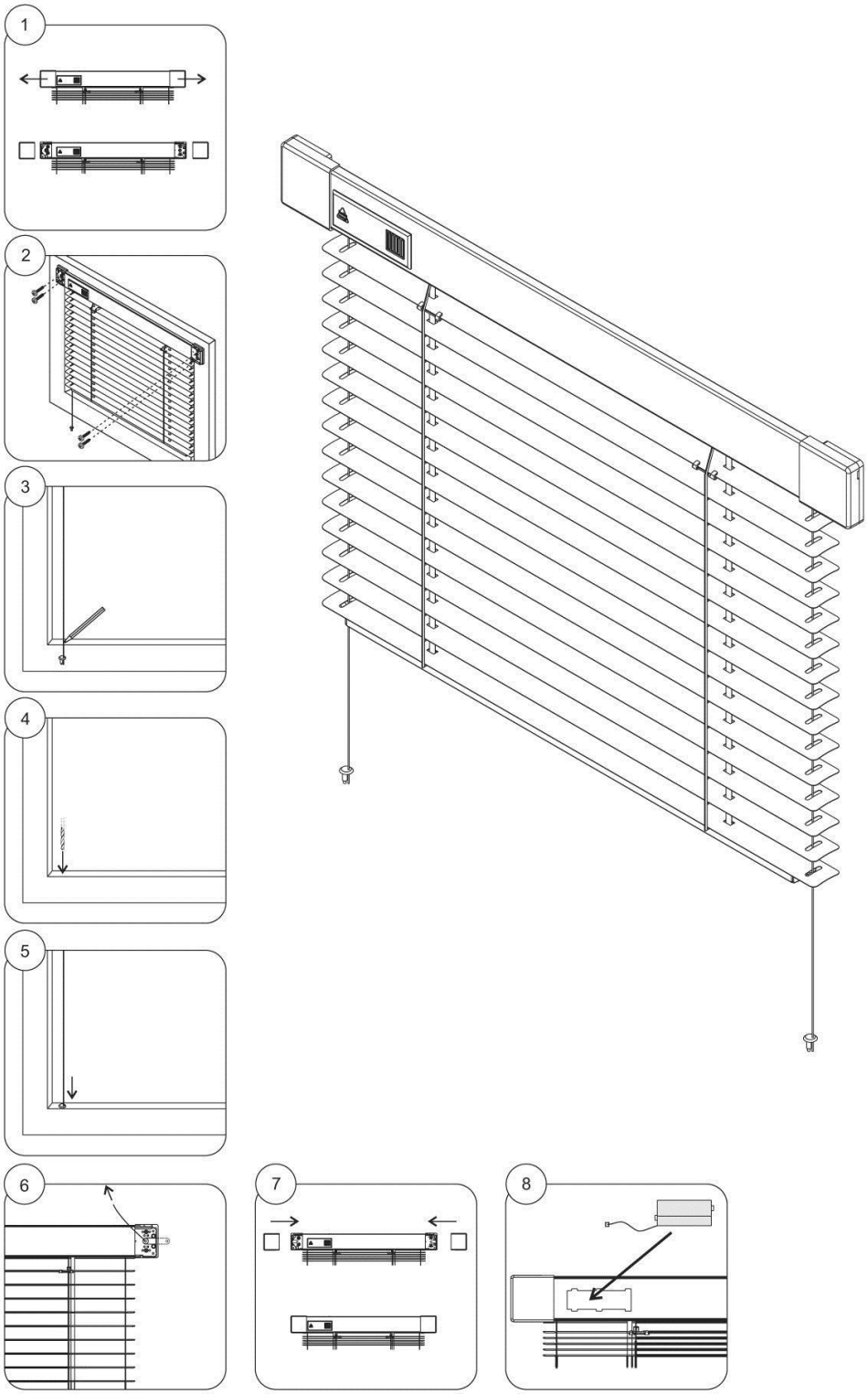
MONTAGE ILLUSTRATIF :