INSTRUCTIONS D'INSTALLATION: PANEAUX JAPONAIS

CONSTRUCTION

Effectuez l'installation exclusivement conformément à ces instructions, afin d'éviter des erreurs d'installation inutiles ou autres désagréments qui leur sont liés.

Nombre de supports

Largeur (mm)	Quantité de supports
<1000	2
1000 - 1800	3
1800 - 2600	4
2600 - 3400	5
3400 - 4200	6
5000 - 5800	7

Supports de plafond

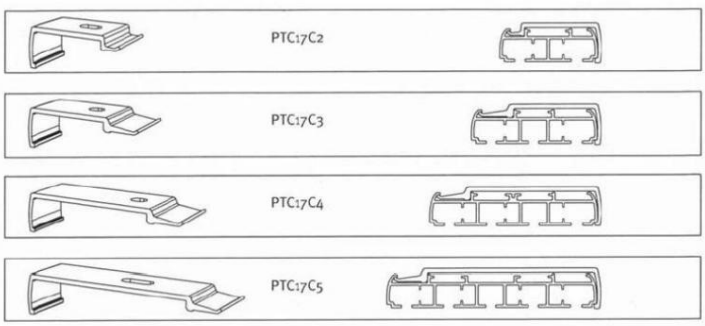

Supports de montage mural

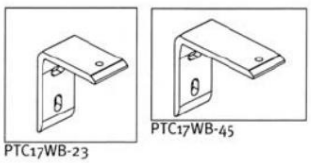

Assemblage de la poutre (Fig. 1)

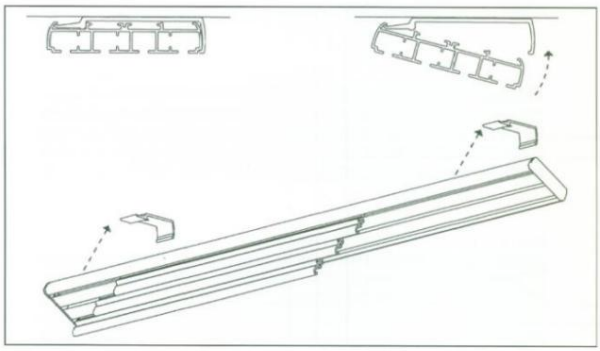

Assemblage final des panneaux (Fig. 2)

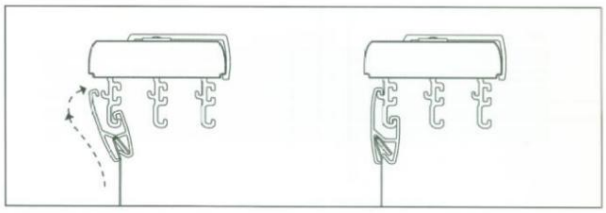

OUTILS DE MONTAGE

• ruban à mesurer

• crayon

• niveau à bulle

• perceuse électrique et perceuses selon le matériau de base

• perceuse sans fil

• extension magnétique, embouts PZ2

• marteau

• vis, chevilles

• couteau, ciseaux

a) montage au plafond

• selon le nombre de clips livrés, nous perçons le nombre de trous requis

• nous fixons les clips avec des vis (nous déterminons la longueur des vis en fonction de la structure du matériau du plafond)

• encliquetez le profil supérieur dans les clips préparés (voir Fig. 1)

• nous accrocherons les panneaux textiles (voir Fig. 2)

b) montage mural

• Fixez les supports de montage mural aux supports de plafond fournis

• continuer de la même manière que pour le montage au plafond

• Lors du montage, assurez-vous que le profil supérieur est plat

• nous accrocherons les panneaux textiles (voir Fig. 2)

ATTENTION!!!

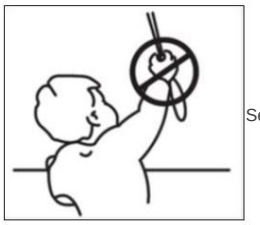

Selon la norme EN 13120 : 2014, l'écran intérieur doit être installé conformément aux instructions:

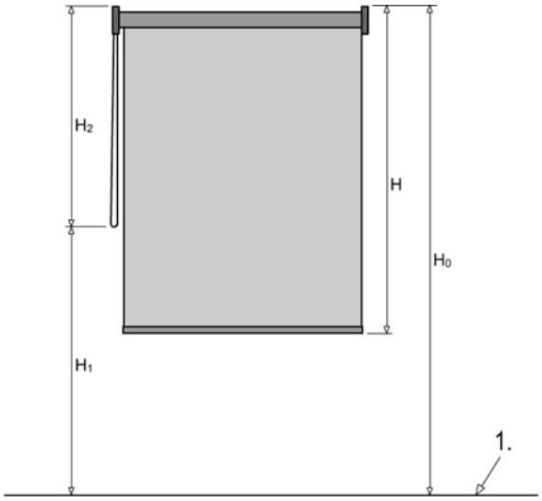

Contrôle du cordon

Les stores doivent répondre aux exigences suivantesÿ:

en position complètement déployée, la longueur de la ou des cordes doit être limitée (le treuil doit être positionné comme suit) :

Si la hauteur de montage (H0) n'est pas spécifiée, et

(i) si la hauteur de l'écran (H) est inférieure ou égale à 2,5 m, la longueur de la ou des lignes de traction (H2) doit être inférieure ou égale à 1 m (voir figure) : H2 ÿ 1 m.

(ii) si la hauteur du store (H) est supérieure à 2,5 m, la longueur du ou des cordon(s) (H2) doit être inférieure ou égale à la hauteur du volet moins 1,5 m (voir figure) : H2 H - 1,5 m.

si la hauteur de montage (H0) est spécifiée, la distance du sol au bas du ou des cordon(s) (H1) doit être d'au moins 1,5 m (voir figure) : H1 > 1,5 m.

Les câbles de levage doivent répondre aux exigences suivantes :

Dans le cas de deux lignes de traction :
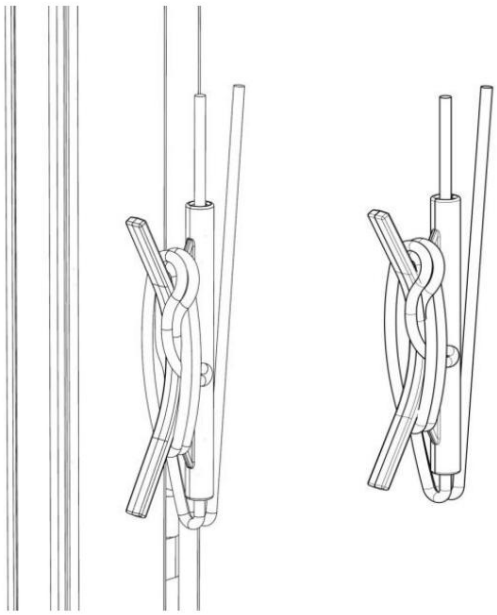
(i) les câbles de traction ne doivent pas s'emmêler