BANNES SOLAIRES

1. MESURE

AVANT LA MESURE

Vérifiez l'état de la planéité de la façade et de la maçonnerie, son adéquation à l'emplacement de l'auvent sur le lieu d'installation prévu. Évaluer la hauteur de l'emplacement en ce qui concerne le respect de l'exigence d'ombrage et la dimension attendue. Évaluer le côté esthétique emplacement de l'auvent.

LA MESURE

Largeur (mm) = largeur réelle du store (en cas de montage dans un trou, mesurer la largeur du trou).

Hauteur (mm) = hauteur réelle du store (en cas de montage dans un trou, mesurer la hauteur du trou).

Noter Il est nécessaire de maintenir une hauteur minimale de châssis de 2200 mm à l'extension maximale du store.

2. ASSEMBLAGE

Effectuez l'installation exclusivement conformément à ces instructions, afin d'éviter des erreurs d'installation inutiles ou autres désagréments qui leur sont liés.

CONTRÔLER:

- avant le montage, nous vous recommandons de vérifier toutes les pièces lors de la livraison de la marchandise, afin d'éviter d'éventuels problèmes. Lacunes possibles, ou Veuillez informer le fabricant de tout commentaire concernant l'installation ou les stores eux-mêmes.

2.1 MONTAGE SUR MESURE DU STORE SANS PROFIL DE SUPPORT - JASMINA

- Dépliez le store uniquement de manière à ce que les supports latéraux avec les trous de fixation soient visibles
- Alignez les supports latéraux, atteignez les bouchons de cylindre et alignez les espacements des trous
- Vérifier la planéité de l'emplacement de montage
- Marquez les valeurs mesurées sur l'emplacement de montage et percez les trous
- Soufflez les trous, scellez le matériau d'ancrage et laissez-le sécher
- Placez le store sur les vis, le support sur le côté de l'axe du cylindre doit être arrêté sur le cylindre, fixez-le avec des écrous (en cas de commande électrique, brancher l'alimentation)
- Déballez le reste de l'auvent, ouvrez l'auvent, ajustez l'inclinaison, vérifiez la planéité du profil de longe, vérifiez et serrer tous les écrous et boulons
- Vérifier la fonctionnalité du contrôle

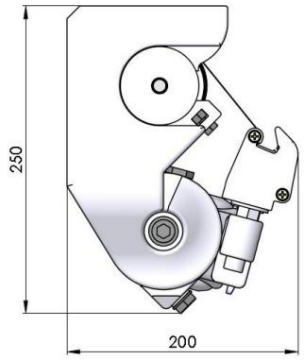

Support plafond / mur

2.2 MONTAGE SUR MESURE STORE AVEC PROFIL DE SUPPORT - STELA

- Dépliez le store et vérifiez qu'il contient tous les composants nécessaires
- Vérifier la planéité de l'emplacement de montage
- Visez les supports et marquez l'espacement des trous, percez les trous
- Soufflez les trous, scellez le matériau d'ancrage et laissez-le sécher
- Fixez les supports muraux, vérifiez la planéité et serrez les vis
- Placez le store sur les supports, fixez-le avec une vis et un écrou (en cas de commande électrique, branchez l'alimentation électrique)
- Ouvrez l'auvent, réglez l'inclinaison, vérifiez la planéité du profil de longe, ou réglez le berceau, vérifiez et serrer tous les écrous et boulons
- Vérifier la fonctionnalité du contrôle

Note techniqueÿ: la position des supports d'extrémité du store est de 150ÿmm maximum du support de bras, le cas échéant supports de berceau.

Support plafond / mur

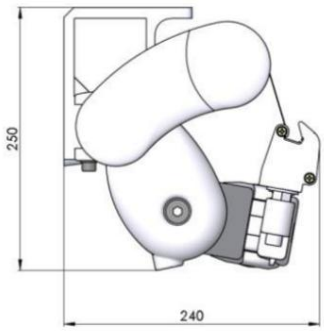

Console mur/plafond
- épaules croisées

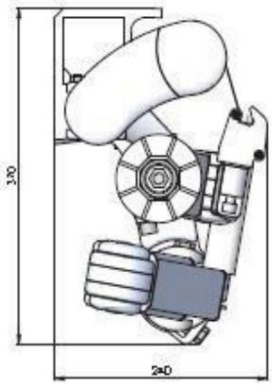

Console en treillis
- épaules croisées

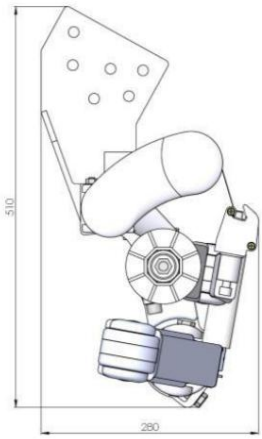

Console en treillis

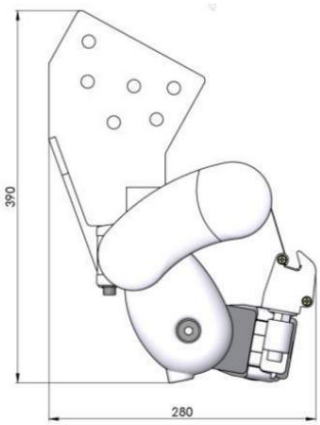

2.3 ASSEMBLAGE SUR MESURE DU STORE CASSETTE

- Dépliez le store et vérifiez qu'il contient tous les composants nécessaires
- Vérifier la planéité de l'emplacement de montage
- Insérez les supports muraux dans les supports latéraux et alignez les espacements des trous
- Transférez les valeurs mesurées à l'emplacement de montage, marquez et percez les trous
- Soufflez les trous, scellez le matériau d'ancrage et laissez-le sécher
- Fixer les supports muraux et vérifier la planéité du serrage
- Placez le store sur les supports muraux, fixez-le (en cas de commande électrique, branchez l'alimentation électrique)
- Ouvrez le store, réglez l'inclinaison, vérifiez la planéité du profil de longe, vérifiez et serrez tous écrous et boulons
- Vérifier la fonctionnalité du contrôle

Machine Translated by Google

Labona

Mesurer l'ajustement

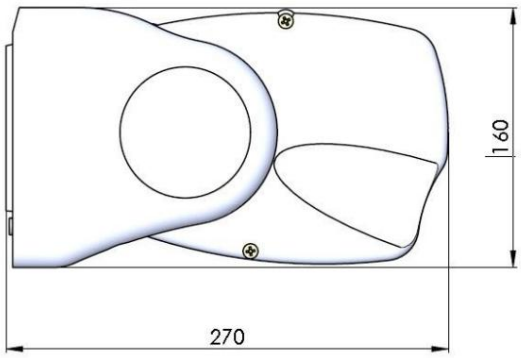

Console murale

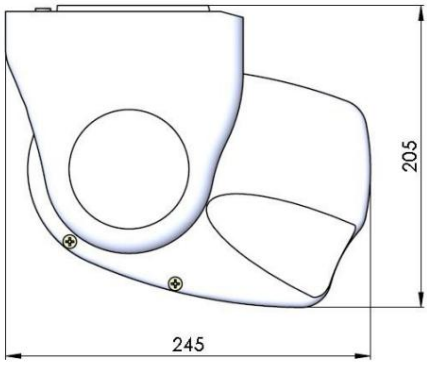

Console au plafond

PROCÉDURE GÉNÉRALE DE RÉGLAGE DE L'AUVENTÿ:

- L'inclinaison du store est réglée au minimum en usine.
- Lors du montage, ouvrez le store en position basse, desserrez les vis sur les bras de maintien.
- Réglez l'inclinaison souhaitée avec la vis de réglage inférieure / tournez vers la gauche /.
- Serrez toutes les vis desserrées.

PROCÉDURE GÉNÉRALE POUR LES CRACK CRACKERSÿ:

- L'inclinaison du store est réglée au minimum en usine.
- Lors du montage, desserrez les vis Allen latérales sur le berceau afin que la partie en plastique soit librement mobile.
- Ouvrez le store en position basse, réglez l'inclinaison souhaitée du store (la toile doit être éteinte) et le plastique

  faites pivoter une partie du berceau de sorte que la toile sorte du berceau plus près du bord supérieur de la partie en plastique
- Serrez les vis Allen et testez la fonctionnalité de l'auvent.

Machine Translated by Google

ASSEMBLAGE ILLUSTRATIFÿ:

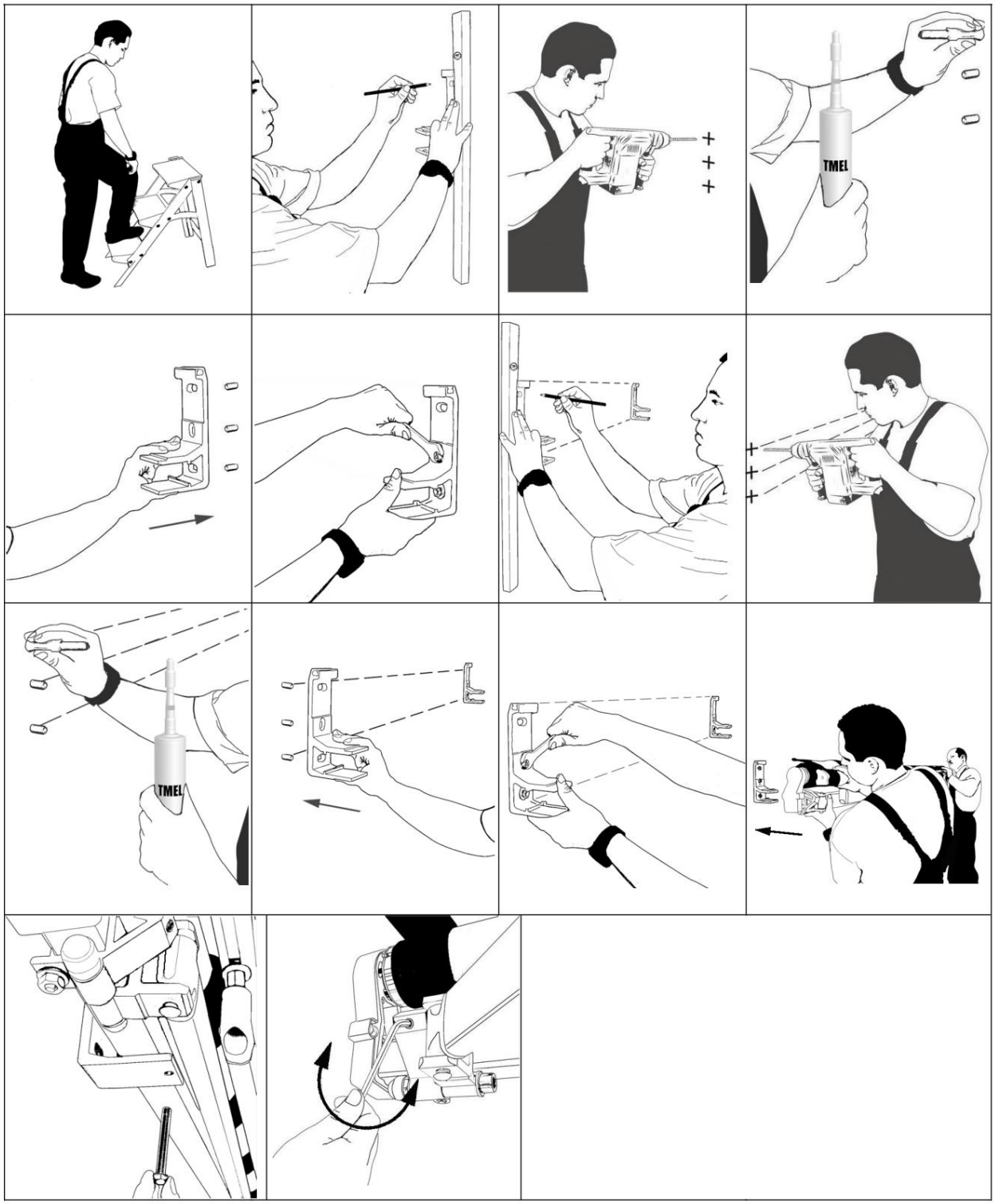
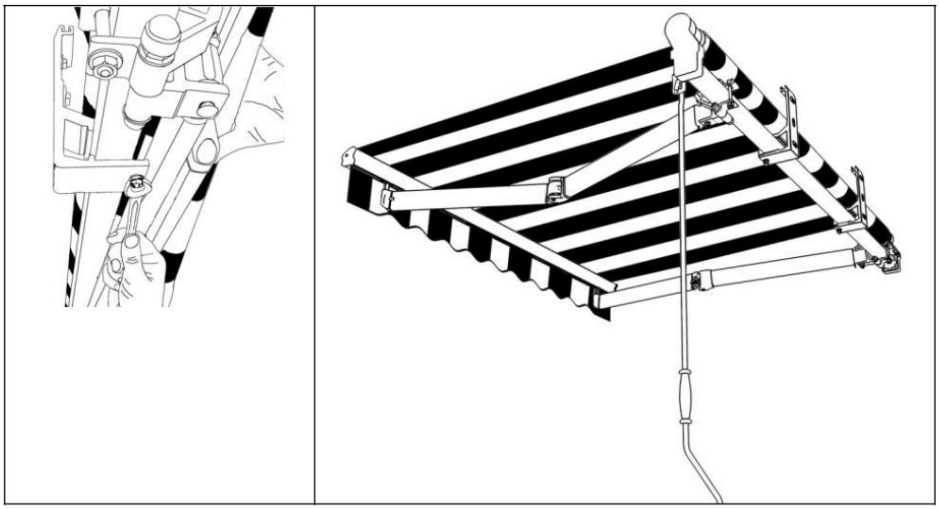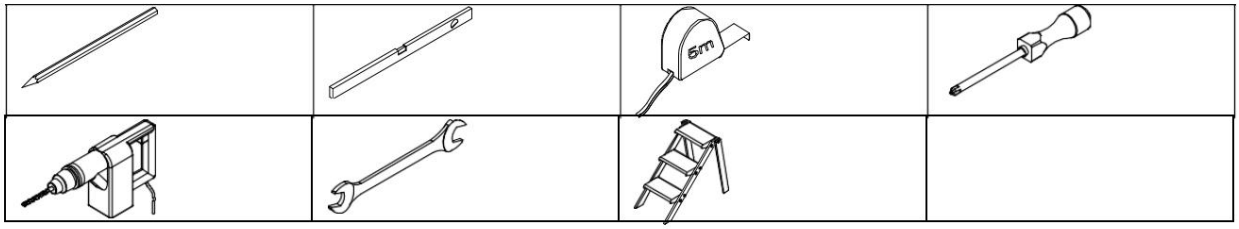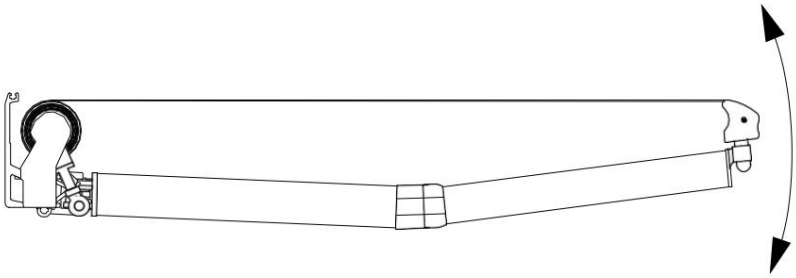
Machine Translated by Google