Instructions pour mesurer et commander le store pour les fenêtre de toit

Sélectionnez le fabricant de vos puits de lumière, puis le modèle spécifique.

Pour les fenêtres tierces ou les fenêtres atypiques, entrez les dimensions.

Lorsque la fenêtre s'ouvre, vous trouverez l'étiquette du fabricant.

© 2020 Labona sro - Mesurer et installer

1) Mesurer la largeur du store

LARGEUR AU VERRE

Mesurez la dimension d'une doublure à l'autre, la largeur visible de la surface du verre.

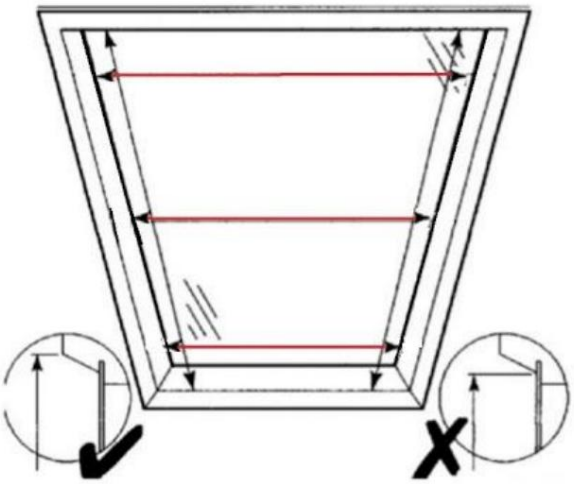

LARGEUR SUR LES HAUTS DU CADRE

Mesurez les sommets intérieurs du cadre.

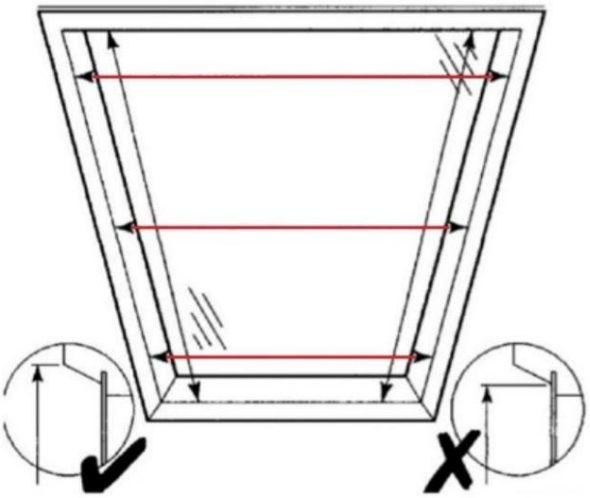

© 2020 Labona sro - Mesurer et installer

2) Mesurer la hauteur du store

HAUTEUR AU VERRE

Mesurez la surface de verre visible d'une doublure à l'autre.

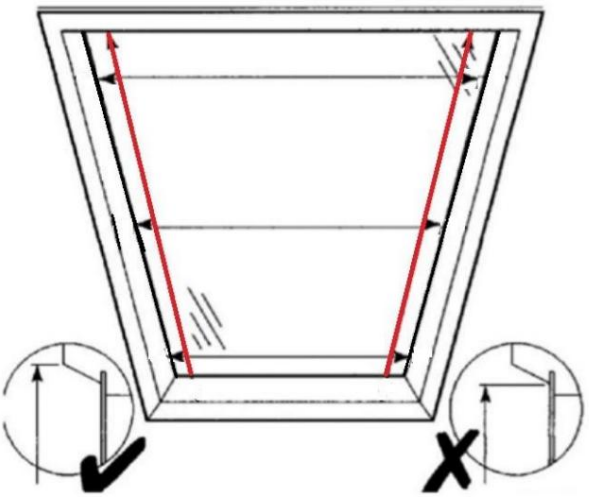

HAUTEUR SUR LES HAUTS DU CADRE

Mesurez les sommets intérieurs du cadre.

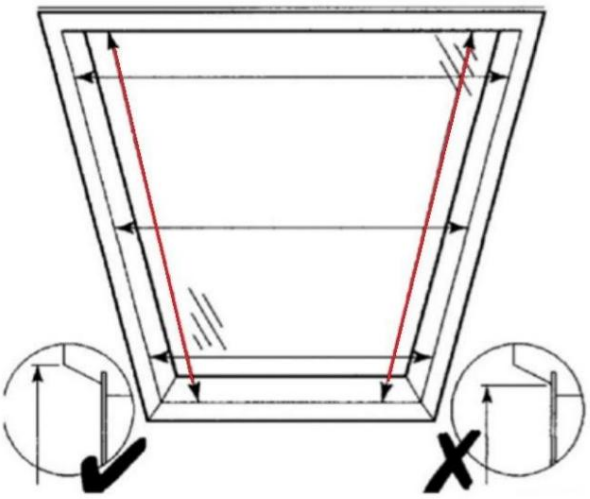

© 2020 Labona sro - Mesurer et installer

3) Mesurer la profondeur du cadre

Mesurez du verre au cadre jusqu'à son sommet. La profondeur minimale du cadre est de 40 mm.

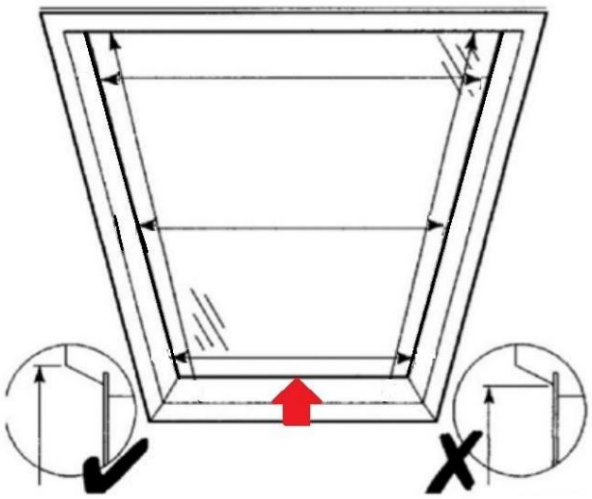

© 2020 Labona sro - Mesurer et installer

Déjà mesuré?

Vous effectuerez quelques étapes simples et vous pourrez envoyer votre commande.

1. DIMENSIONS

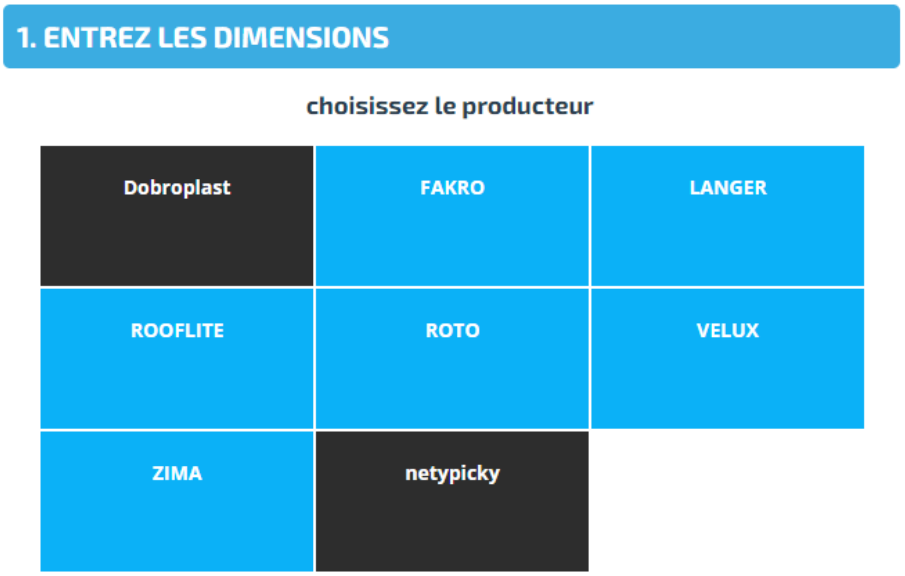

© 2020 Labona sro - Mesurer et installer

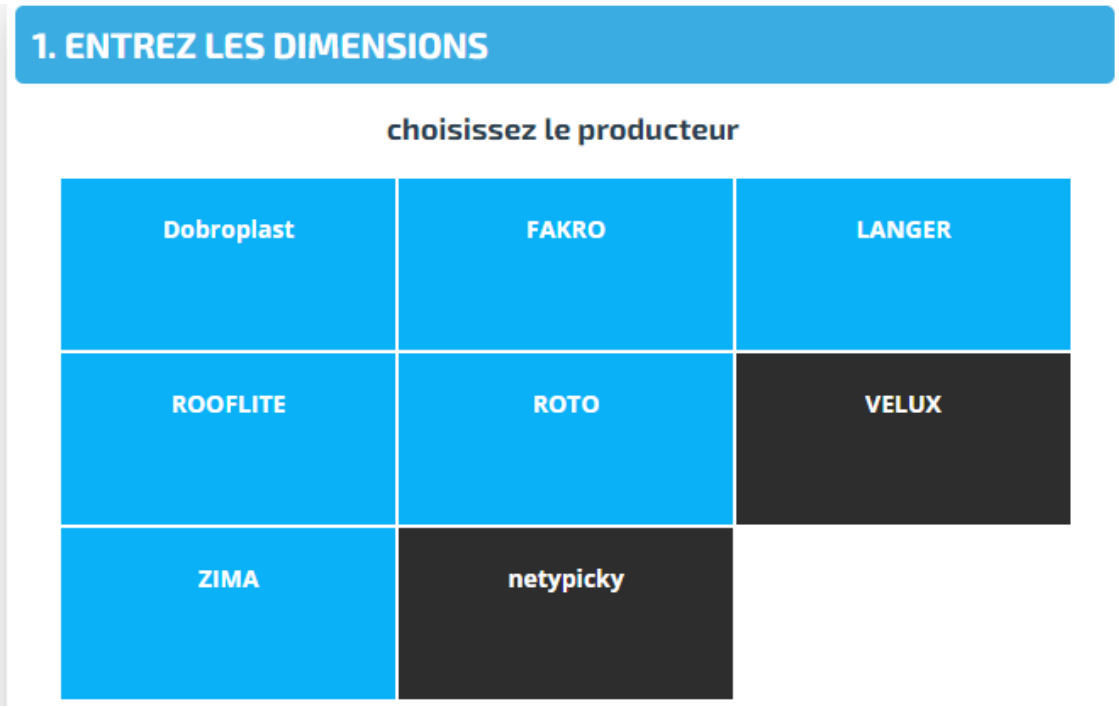

Sélectionnez le fabricant et le modèle de la fenêtre ; ou entrez vos dimensions mesurées dans les champs en **mm.**

Attention aux limites ! La profondeur minimale du cadre doit être de 40 mm.

© 2020 Labona sro - Mesurer et installer

2. CONCEPTION DES COULEURS

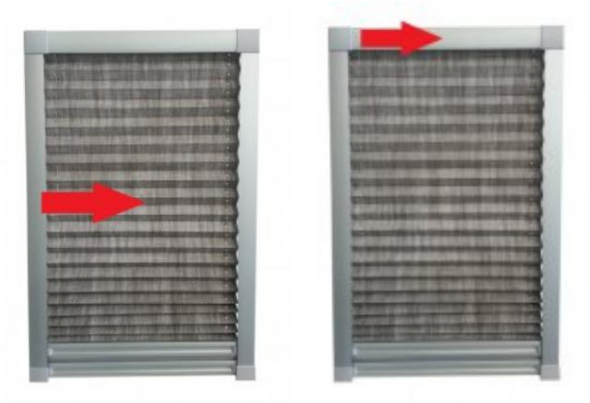

Choisissez la couleur de vos stores parmi les échantillons. Sélectionnez d'abord la couleur du tissu, puis la couleur du profil et des moulures. Vous n'avez pas à vous soucier de quoi que ce soit d'autre, nous coordonnons automatiquement tous les autres composants pour vous !

! COMMENT CHOISIR UN STORES ROULANTS ?

La valeur numérique la plus importante pour les échantillons de substances est le % de perméabilité. Cela vous montre la quantité de lumière qui traversera le tissu et comment elle sera visible à travers celui-ci à l'intérieur et à l'intérieur. Vous pouvez trouver plus d'informations sur les différents types de substances et la différence de perméabilité dans notre article de blog.

3. SPÉCIFICATION

© 2020 Labona sro - Mesurer et installer

Dans la dernière étape, sélectionnez comment contrôler les stores. Sélectionnez manuellement uniquement lorsque les fenêtres sont à portée de main. Sélectionnez la perche de commande en fonction de la hauteur des fenêtres.

MANUEL - Tirer et baisser le store par préhension à l'aide du profil inférieur.

BAR - Sélectionnez une barre en cas d'accès plus difficile à la fenêtre. Barre d'une longueur de 0,5 m, 1 m, 1,5 m ou 2 m.

© 2020 Labona sro - Mesurer et installer

Machine Translated by Google

Êtes-vous comblé ?

Ensuite, ajoutez simplement le store au panier et envoyez la commande.

Si vous avez besoin d'aide pour votre commande ou si vous avez des questions, n'hésitez pas à nous contacter à info@labona.cz ou au +420 608 354 888.

www.labona.cz

© 2020 Labona sro - Mesurer et installer