INSTRUCTIONS D'INSTALLATION

STORES VERTICAUX

CONSTRUCTION

Effectuez l'installation exclusivement conformément à ces instructions, afin d'éviter des erreurs d'installation inutiles ou autres

désagréments qui leur sont liés.

OUTILS DE MONTAGE

ruban à mesurer
crayon
niveau à bulle
perceuse électrique et perceuses selon le matériau de base perceuse sans fil rallonge magnétique, embouts PZ2 marteau vis, chevilles
couteau, ciseaux

	montage au plafond	montage mural	Montage au plafond (plaque de plâtre)
vis / cheville	4mm / 8mm	4mm / 8mm	3 mm x 20 / BIT, Cheville Fischer
Ø foret	**8 mm**	8 mm	---------

CONTRÔLER:

- avant le montage, nous vous recommandons de vérifier toutes les pièces lors de la livraison de la marchandise, afin d'éviter d'éventuels problèmes.

Lacunes possibles, ou Veuillez informer le fabricant de tout commentaire concernant l'installation ou les stores eux-mêmes.

ASSEMBLAGE SUR MESURE

A) montage au plafond

- percez le nombre requis en fonction du nombre de clips livrés
- Trous de cheville de 8 mm de diamètre, à distance
- au moins 80 mm du mur vertical
- nous fixons des clips avec des vis de 4 mm (la longueur des vis est déterminée par la structure du matériau du plafond)
- enclenchez le profil supérieur dans les clips préparés
- à l'aide de la chaîne de commande, tourner les chariots pour que les lattes pendent perpendiculairement au profil supérieur
- accrocher les lattes
- nous vérifierons le tir et le ratissage

B) montage mural

indiquer les trous pour le montage des supports (deux trous pour un support)

Percez des trous d'un diamètre de 8 mm

insérer les chevilles

visser les supports avec des clips

enclenchez le profil supérieur dans les clips préparés

à l'aide de la chaîne de commande, faire tourner les chariots pour que les lattes pendent perpendiculairement à celle du haut profil

nous accrochons les lattes et vérifions le retournement et le ratissage

ATTENTION!!!

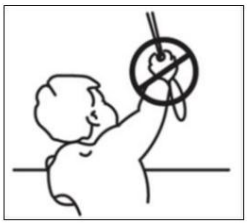

Selon EN 13120 : 2014, le store doit être installé conformément aux instructions suivantes :

Contrôle du cordon :

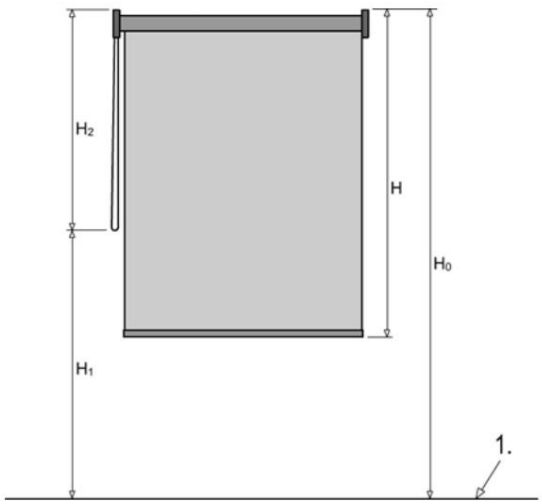

Les stores doivent répondre aux exigences suivantes : en
position complètement déployée, la longueur de la **ou** des **lignes** doit être limitée (l'enrouleur doit être positionné comme suit) :

Si la hauteur de montage (H0) n'est pas spécifiée, et

(i) si la hauteur de l'écran (H) est inférieure ou égale à 2,5 m, la longueur de la ou des lignes de traction (H2) doit être inférieure ou égale à 1 m (voir figure) : H2 ÿ 1 m.

(ii) si la hauteur du store (H) est supérieure à 2,5 m, la longueur de la ou des rallonges (H2) doit être inférieure ou égale à la hauteur du store moins 1,5 m (voir figure) : H2 ÿ H-1,5 m .

si la hauteur de montage (H0) est spécifiée, la distance du sol au bas du ou des cordon(s) (H1) doit être d'au moins 1,5 m (voir figure) : H1 > 1,5 m.

Les **câbles** de levage doivent répondre aux exigences suivantes :
Dans le cas de deux **câbles de remorquage** :
(i) les **câbles** de remorquage ne doivent pas s'emmêler

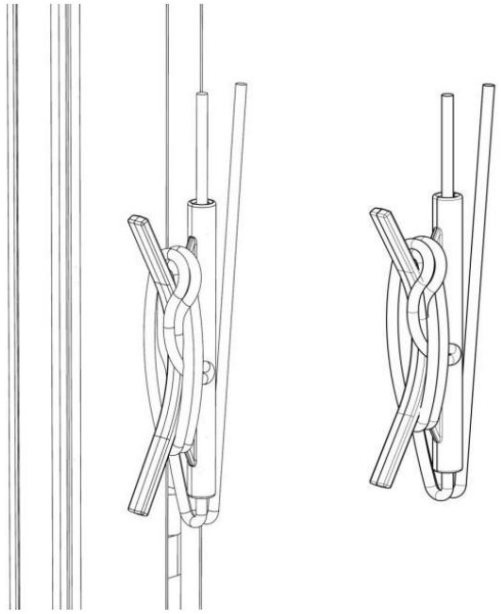

Chaîne:

En cas d'utilisation désintégrante :

La longueur de la chaîne doit être limitée comme suit :

1) Si la hauteur de montage (H0) n'est pas spécifiée, la longueur de la chaîne (H2) sera inférieure ou égale à 2/3 de la hauteur du store (voir figure 1) : H2 ' 2/3 H.

2) Si la hauteur de montage (H0) est saisie, la distance entre le sol et le bas du câble de remorquage (H1) sera d'au moins 0,6 m : H1 > 0,6 m.

La boucle dangereuse est retirée lors de l'application progressive d'une charge de 6 kg ou au plus tard 5 s après l'application.

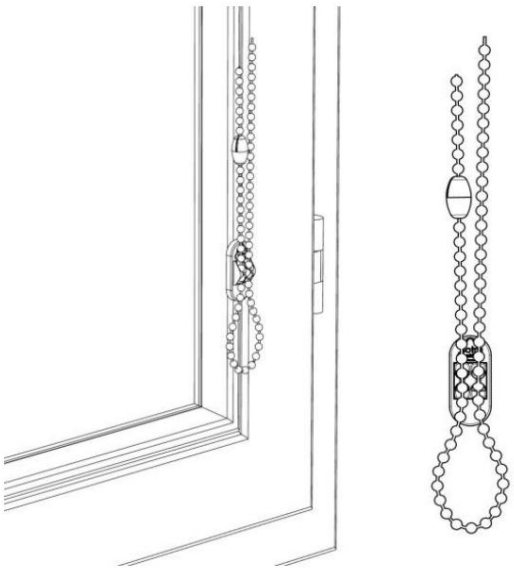

PLACEZ UNE MOITIÉ DE L'EMBRAYAGE À CHAQUE EXTRÉMITÉ DE LA CHAÎNE PUIS CONNECTEZ L'EMBRAYAGE.

Montage trou (plafond)

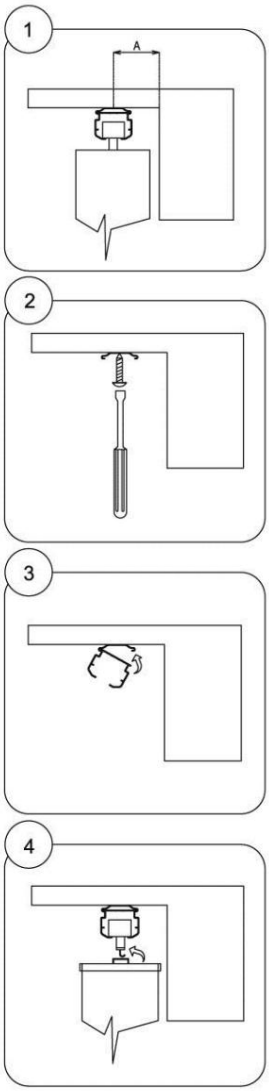

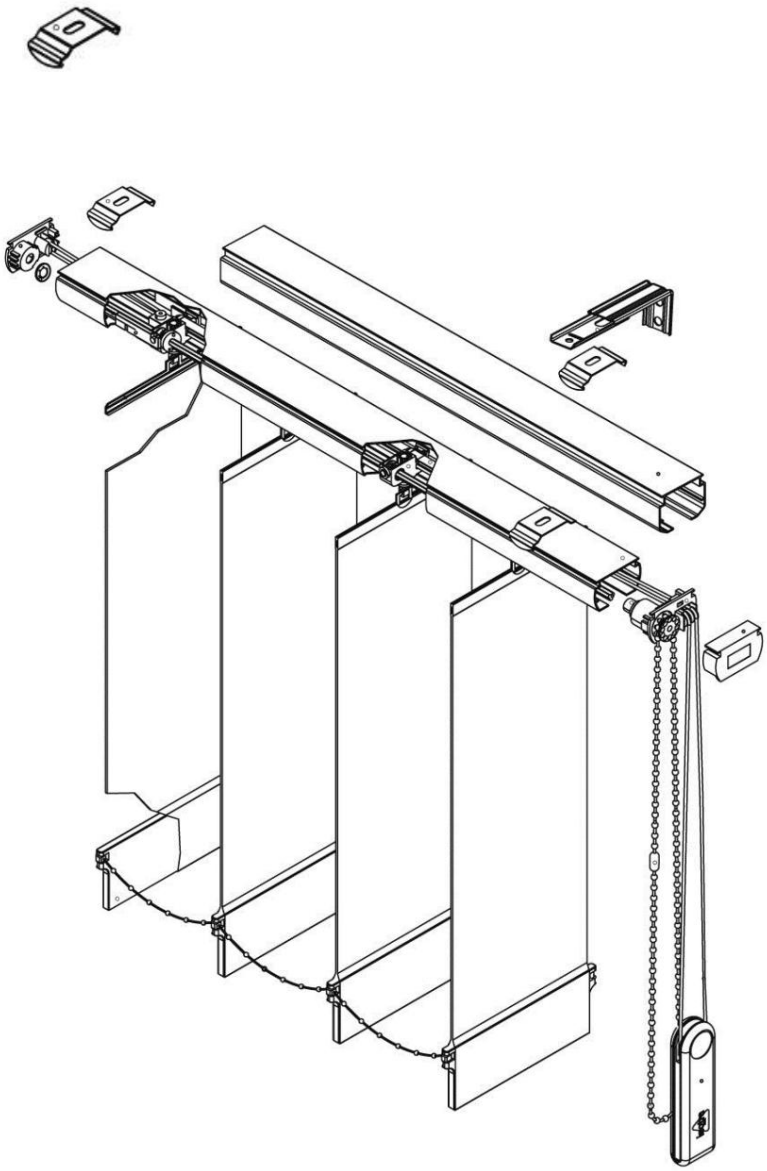

Montage devant le trou (sur le mur)

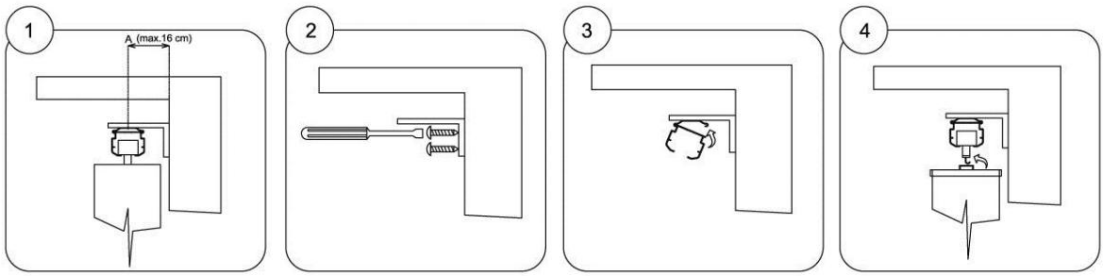

STORES VERTICAUX - LARGEUR DE L'EMBALLAGE

LARGEUR DE PAQUET - COMMANDES DE TYPE 1, TYPE 2

Largeur colis (a) en mm = (nombre de chariots -1) x 10,8 mm

Noter 1 chariot = 10,8 mm

Largeur de store (mm)	Largeur de paquet (a) (mm)			
	Lamelle 127 mm		Lamelle 89 mm	
	et	b + c	et	b + c
1000	86	78,5	130	59,5
1500	130	78,5	195	59,5
2000	184	78,5	270	59,5
2500	227	78,5	335	59,5
3000	270	78,5	400	59,5
3500	313	78,5	475	59,5
4000	367	78,5	540	59,5
4500	410	78,5	605	59,5
5000	454	78,5	680	59,5
5500	508	78,5	745	59,5
5950	551	78,5	810	59,5

(b) Mécanisme de commande = 15 mm

(c) ½ largeur de lamelle = 127/2 = 63,5 mm, resp. 89/2 = 44,5mm

Largeur de paquet - type de contrôle 3, type 4 (rideau)

(a) Largeur de paquet en mm = (nombre de chariots / 2 - 1) x 10,8 mm

Noter 1 chariot = 10,8 mm

Largeur de store (mm)	Largeur de paquet (a) (mm)					
	Lamelle 127 mm			Lamelle 89 mm		
	Côté gauche		Côté droit	Côté gauche		Côté droit
	et	b + c	et	et	b + c	et
1000	49	78,5	49	70	59,5	70
1500	70	78,5	70	103	59,5	103
2000	92	78,5	92	135	59,5	135
2500	113	78,5	113	167	59,5	167
3000	135	78,5	135	200	59,5	200
3500	167	78,5	167	243	59,5	243
4000	189	78,5	189	275	59,5	275
4500	211	78,5	211	308	59,5	308
5000	232	78,5	232	340	59,5	340
5500	254	78,5	254	373	59,5	373
5950	275	78,5	275	405	59,5	405

(b) Mécanisme de commande = 15 mm

(c) ½ largeur de lamelle = 127/2 = 63,5 mm, resp. 89/2 = 44,5mm