INSTRUCTIONS POUR LE
FONCTIONNEMENT ET L'ENTRETIEN DES STORES VERTICAUX

1. CONTRÔLE

Type 1 – replié vers la commande

Type 2 – replié à partir de la commande

Type 3 – rideau (replié vers deux extremités)

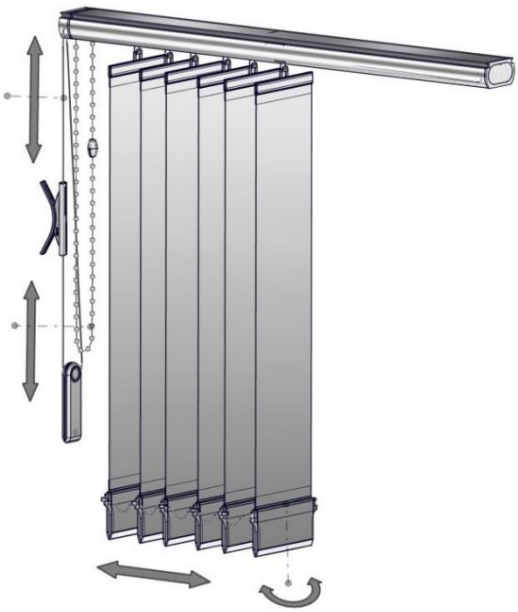

Type 4 – rideau (replié vers le centre)

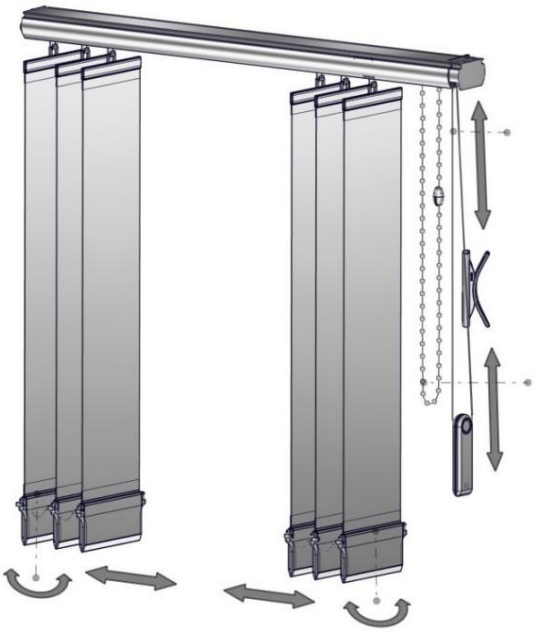

DESCRIPTION DU CONTRÔLE DE LIGNE ET DE LA CHAÎNE :

Inclinez les lattes en tirant un brin de la chaîne dans une direction à la fois. Avant de tirer les lamelles sur le côté, réglez d'abord les lamelles dans une position perpendiculaire à la fenêtre. Tirez ensuite / tirez les lattes en tirant sur le cordon de poids (encore une fois en tirant le cordon dans un sens).

Enroulez les cordons de commande sur l'enrouleur après chaque utilisation !

2. ENTRETIEN

Le produit ne nécessite pas d'entretien particulier ni de lubrification des mécanismes de commande.

En cas de salissures importantes (poussière), utilisez régulièrement une brosse fine ou un aspirateur à main faiblement réglé.

Pour les salissures normales, essuyez régulièrement la surface du produit avec un plumeau ou un chiffon doux ou une éponge humide. Utilisez uniquement des solutions savonneuses sans additifs chimiques, avec une température jusqu'à 30 ºC. N'utilisez pas de produits de nettoyage agressifs tels que des diluants organiques, des solvants, des sables de nettoyage, des pâtes de nettoyage, des générateurs de vapeur et des produits de nettoyage fortement alcalins.

AVIS:

Veillez à nettoyer les lames ou les tissus de l'écran pour éviter les bosses ou autres dommages. Les tissus avec une couche d'aluminium déposée en phase vapeur ne doivent pas être nettoyés à l'eau - cela endommagerait la couche. Lors du nettoyage des vitres, réglez le produit de sorte qu'il ne puisse pas être endommagé et n'interfère pas avec le nettoyage. Protégez le produit de la contamination pendant la construction et la peinture.

3. CONSIGNES DE SÉCURITÉ

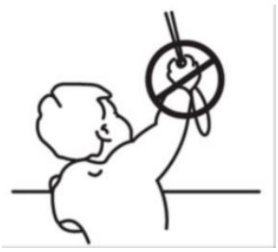

Avertissement important

Conformément à la norme EN 13 120, nous attirons votre attention sur les dangers pouvant survenir lors de l'utilisation de cordes et chaînes de contrôle !!!

Consignes de sécurité / danger d'étranglementÿ:

• Les jeunes enfants peuvent être étranglés par les câbles de remorquage, les chaînes, les sangles et les cordons intérieurs qui font partie du mécanisme de fonctionnement du produit.

• Pour éviter l'enchevêtrement ou l'étranglement, gardez-les hors de portée des enfants. Les cordons et les chaînes peuvent s'enrouler autour du cou d'un enfant.

• Ne placez pas de lits ou de meubles à proximité de cordons.

• Assurez-vous que les chaînes ne s'emmêlent pas ou ne bouclent pas à travers l'installation des dispositifs de sécurité inclus Composants.

• Ne modifiez pas le produit s'il y a un obstacle à son mouvement. • Ne pas accrocher d'objets sur le produit

(en particulier sur les lattes, cordons de commande, nylons et timon).

• Éviter les contraintes mécaniques et les dommages au produit. • Manipulez le produit avec précaution lors de son utilisation, en particulier lors du nettoyage.

AVIS:

L'installation électrique, le montage et l'entretien doivent être effectués uniquement par des personnes qualifiées, autorisées et compétentes pour les services donnés.

Si le produit fonctionne mal ou est mécaniquement endommagé, empêchez son utilisation ultérieure.

COMMENTER:

- Si le produit ne fonctionne pas, contactez votre revendeur ou l'entreprise d'installation qui a effectué l'installation.
- La représentation du produit peut ne pas correspondre aux faits dans tous les détails. Le fabricant se réserve le droit d'apporter des modifications.
- Ne jetez pas le produit avec les déchets municipaux en fin de vie. Le matériau utilisé pour le produit peut être séparé et remis conformément aux réglementations applicables en matière de déchets et d'environnement. Contactez votre autorité locale pour obtenir des informations sur les points de collecte des déchets.