STORES DE TOIT V-LITE

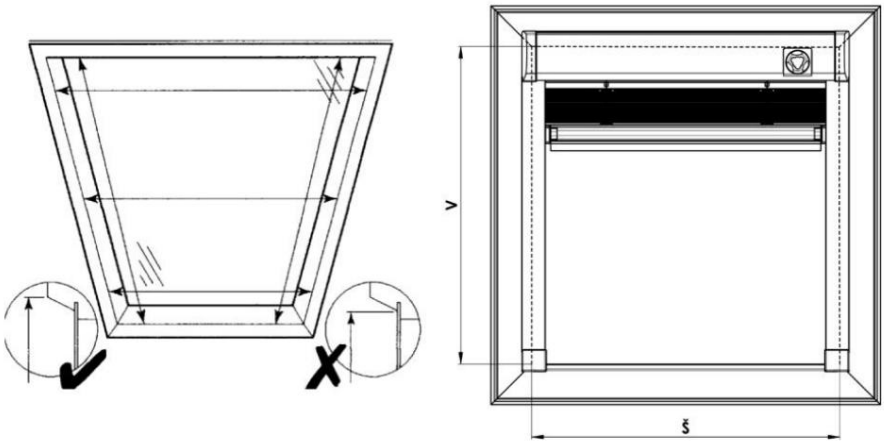

1. MESURE DE LA FENÊTRE :

Effectuez la mesure comme indiqué sur la figure. La mesure est effectuée au sommet du cadre du châssis, et non à la surface du verre. La profondeur d'installation minimale est de 40 mm.

NOUS MESURONS LA LARGEUR ET LA HAUTEUR DU TROU DE LUMIÈRE DANS LA FENÊTRE DE LA MANIÈRE SUIVANTE

w .... (largeur)

Nous mesurons du haut gauche au haut droit du cadre du châssis, en haut, au point où le store est attaché.

Nous réalisons la largeur du store au millimètre près d'une largeur de 300 mm à une largeur de 1200 mm.

Les dimensions en dehors des limites spécifiées doivent être consultées avec le fabricant.

Hauteur

Nous mesurons de la même manière la largeur, du haut vers le bas du cadre du châssis, que nous inscrivons dans le formulaire de commande des stores.

Nous réalisons la hauteur du store au millimètre près d'une hauteur de 300 mm à une hauteur de 1600 mm.

Les dimensions en dehors des limites spécifiées doivent également être consultées avec le fabricant.

Dans le bon de commande il faut préciser :

1ère dimension

2ème type de fenêtre + numéro d'identification de la fenêtre.

Angle du 3ème croisillon (90°, 96°, 100°, 102°, 105°)

ATTENTION!

Si la fenêtre de toit n'est pas équipée d'une plaque signalétique, et qu'il n'est donc pas possible de déterminer l'angle de la barre de vitrage, il est nécessaire d'indiquer dans le bon de commande, en plus des dimensions aux sommets du cadre, également les dimensions du verre, y compris la profondeur du cadre du châssis. L'angle exact du parclose du cadre du toit ouvrant peut être déduit de ces trois paramètres.

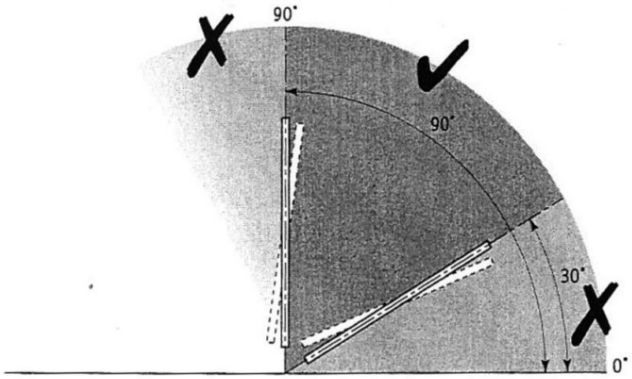

Attention! l'angle d'inclinaison du toit ne doit pas être inférieur à 30 degrés et supérieur à 90 degrés

2. MONTAGE

Installez uniquement conformément à ces instructions, afin d'éviter des erreurs de montage inutiles ou d'autres inconvénients.

outils de montage

- perceuse
- tournevis cruciforme
- couteau, ciseaux, pinces
- vis à tête hexagonale 1,5
- pour la fixation de clip: vis 3x17

CONTROLE:

- avant le montage, nous vous recommandons de vérifier toutes les pièces lors de la livraison de la marchandise, évitant ainsi d'éventuels problèmes. Veuillez informer le fabricant de tout défaut ou commentaire concernant l'installation ou les stores eux-mêmes
- en aucun cas on ne rallonge le store avant l'installation
- supprimer tous les obstacles de la fenêtre de contrainte qui pourraient gêner l'installation (supports en plastique, etc.)

ASSEMBLAGE SUR MESURE :

•ATTENTION ! Nous ne retirons en aucun cas les clips d'expédition !!!

• ne rallongez en aucun cas le store avant l'installation

• supprimer tous les obstacles du toit ouvrant qui pourraient gêner l'installation

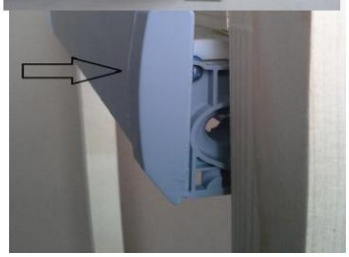

MONTAGE DES CLIPS AU PLAFOND :

• placez le clip d'angle sur le bord supérieur du cadre de fenêtre à distance définissant avec précision les arrêts du clip lui-même (voir la première image)

• Vissez puis cassez les parties saillantes qui ont déterminé la profondeur d'installation

• pour les fenêtres plastifiées, nous recommandons un pré-perçage - un foret 2mm

FIXATION DU PROFIL SUPÉRIEUR :

• les bases de montage du clip doivent être en contact avec les plaques latérales du store (voir la deuxième photo)

• Tenez le store par le profil supérieur et faites-le glisser depuis l'avant de la fenêtre sur les clips de plafond inclinés jusqu'à ce que la butée s'enclenche (voir troisième photo)

INSTALLATION DES RAILS DE GUIDAGE POUR STORES À ROUES :

• Faites glisser les rails de guidage sous le profil supérieur, alignez-les avec le bord du cadre et vissez-les

CORDON DE SERRAGE :

• Déroulez le câble de tension des clips de transport sur le store

•ATTENTION ! Nous ne retirons en aucun cas les clips d'expédition !!!

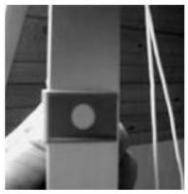

• Encliquetez les supports de tension, situés aux extrémités des cordons, dans les extrémités inférieures rails de guidage

INSTALLATION DES RAILS DE GUIDAGE POUR LES STORES À COMMANDE AUTOMATIQUE :

• Libérez les cordons des clips de transport

• Avant de glisser sur les rails de guidage, insérez le curseur de commande par le haut sur le rail de guidage (voir première photo)

• assurez-vous que les cordons de tension ou le cordon coulissant ne s'interposent pas entre les rails de guidage et cadre de fenêtre

• Faites glisser les rails de guidage sous le profil supérieur, alignez-les avec le bord du cadre et visez les.

FIXATION DU CORDON DE COMMANDE POUR STORES À COMMANDE AUTOMATIQUE :

• on enroule la boucle du cordon du coulisseau de commande derrière la roue de la pièce plastique et on l'insère dans le talon du rail de guidage

• en cas de fonction incomplète d'inclinaison des lattes, il est nécessaire de desserrer le cordon de tension du conducteur ou serrer

REGLAGE DU FREIN DES STORES :

• Si nécessaire, le frein du store peut être réglé en ajustant les cordons de tension.

• on règle le frein en déplaçant le galet métallique au bout du cordon (hex 1.5)
Cette règle s'applique toujours : plus le cordon est tendu, plus le store est freiné.

• Un frein correctement réglé maintient le store dans n'importe quelle position d'extraction

• nous coupons les extrémités excédentaires des cordons

FIXATION CENTRALE :

• effectué uniquement sur des stores larges (largeur supérieure à 1000 mm)

• tirez d'abord le store en position haute

• serrez le cordon (nylon) pour la fixation centrale afin qu'il passe directement à travers la rainure du profil inférieur

• Marquez la position de fixation de la console de fenêtre sur le cadre de fenêtre puis vissez-la

ACHÈVEMENT:

• retirez le ruban adhésif en papier des rails de guidage en fixant la butée en plastique des lattes

• nous retirerons les clips de transport du store

• en saisissant la barre inférieure, tirez les stores dans la partie inférieure de la fenêtre. Cela entraînera le blocage des butées de lamelles en plastique vers le bas les lamelles et les stores sont prêts pour une utilisation réussie.

CONTRÔLE DES STORES :

Installation démonstrative du store de toit

V-Lite (commande à molette)

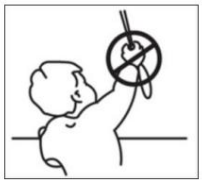

ASSEMBLAGE ILLUSTRATIF

Le store est installé conformément aux éléments de sécurité selon EN 13120

Installation démonstrative du store de toit V-Lite (commande coulissante)

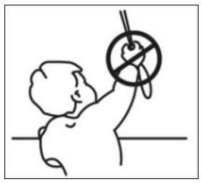

ASSEMBLAGE ILLUSTRATIF
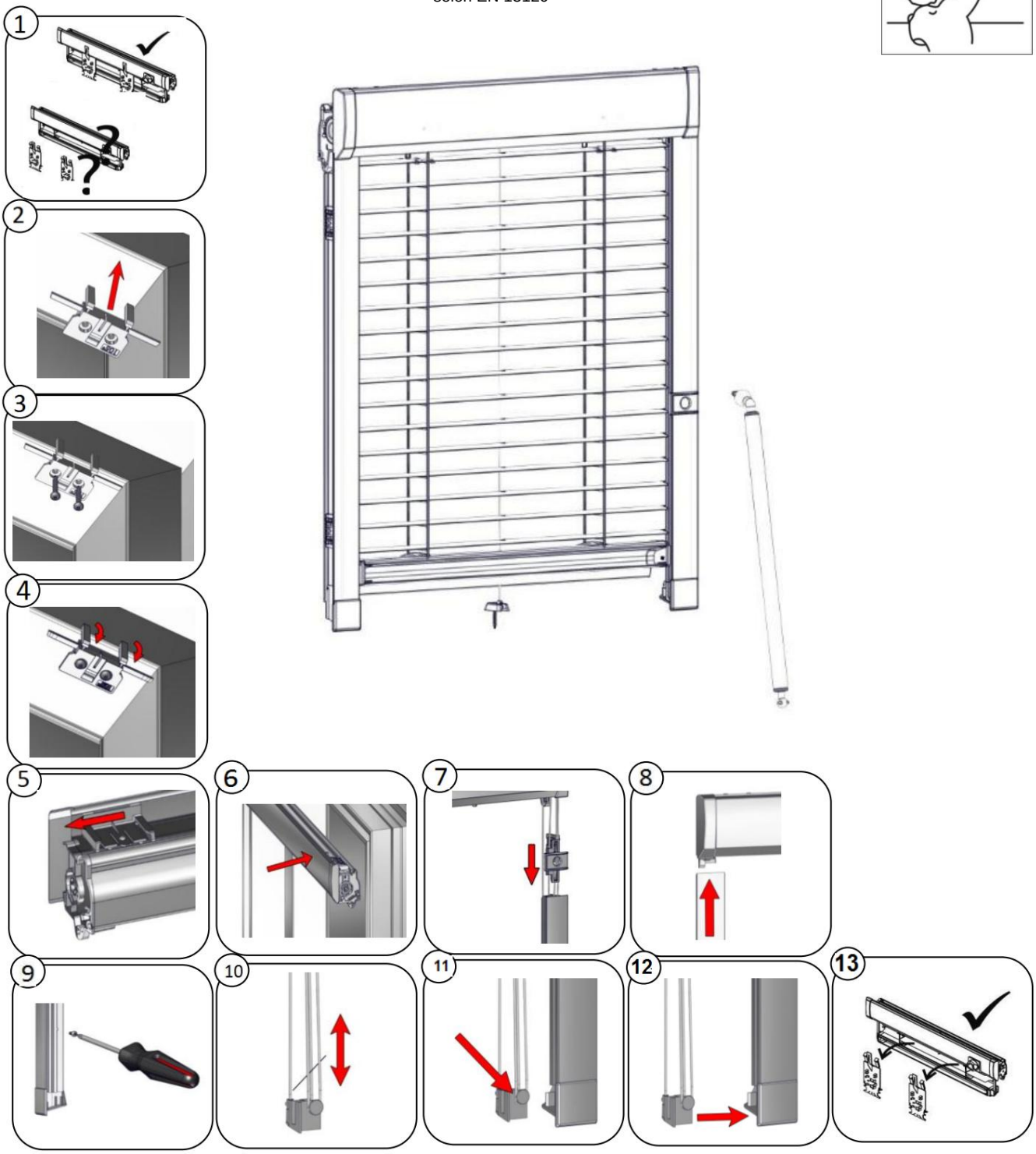
Le store est installé conformément aux éléments de sécurité selon EN 13120