SCREEN LITE

1. MESURE

Les stores screen SCREEN LITE peuvent être placés à la fois dans l'ouverture et devant l'ouverture, avec un montage au plafond ou au mur.

Nous mesurons la largeur et la hauteur du store screen de la manière suivante :

largeur (largeur)

a) fixation au trou

La largeur réelle du trou est mesurée en trois points, la plus petite valeur mesurée est saisie dans le bon de commande.

b) fixation au trou

La largeur du trou que le store doit masquer est généralement indiquée dans le bon de commande.

Les dimensions en dehors des limites spécifiées doivent être consultées avec le fabricant.

En hauteur)

La hauteur totale est mesurée, y compris le profil supérieur et le support de store.

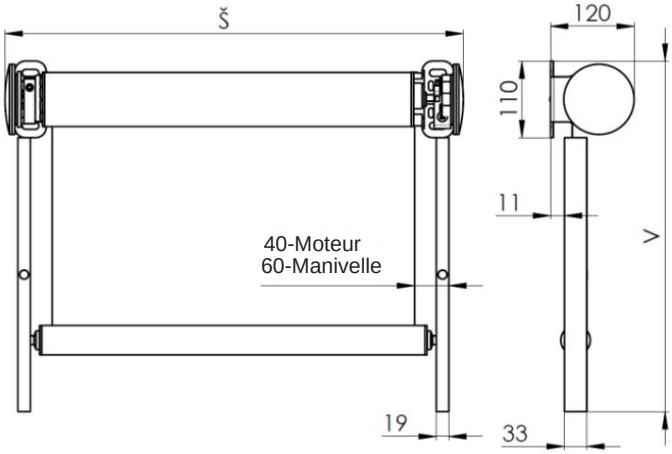

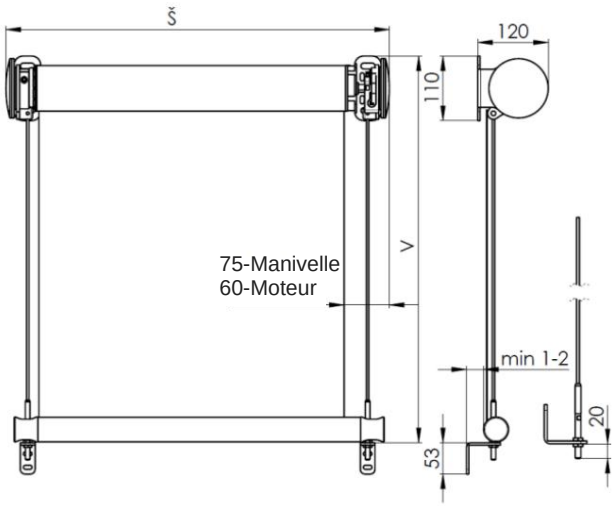

DIMENSIONS EN DEHORS DES LIMITES, LE FABRICANT DOIT ÉGALEMENT ÊTRE CONSULTÉ.

COULEUR:

Rails de guidage:

Version standard : RAL 9006 (argent clair), RAL 9007 (argent foncé), RAL 7016 (gris anthracite)

Il est possible de sélectionner l'injection selon le nuancier RAL

Les composants en plastique ne peuvent pas être pulvérisés.

2. CHAMP D'APPLICATION

Effectuez l'installation exclusivement conformément à ces instructions, afin d'éviter des erreurs d'installation inutiles ou autres désagréments qui leur sont liés.

Le store a été conçu pour être utilisé dans des installations intérieures et extérieures. Le moteur est protégé contre l'humidité, classe de protection IP44.

Le store n'est pas destiné à être utilisé dans des atmosphères potentiellement explosives. L'interrupteur de commande doit être situé à l'intérieur. Hourra il peut être placé à l'extérieur, mais uniquement avec une protection adéquate pour empêcher la pénétration de l'eau et protéger tous les Composants.

Source de courant:

Secteur 230 V AC.

Fréquence secteur 50–60 Hz

Tolérance de fluctuation de puissance ± 10%

Niveau d'interférence inférieur à 70 dB

Des conditions de fonctionnement

Température ambiante -5 à +50°C

Humidité relative jusqu'à 5 g/m3 et 75% (classe I2)

Conditions atmosphériques E11, E12, E14, E15 selon la norme EN 13561

Résistance au vent ÿ Version *

motorisée - Classe 3 échelle Beaufort 6 (jusqu'à 49 km/h)

Version manivelle - Classe 0 - 2 (selon modèle)

* Pour une installation en extérieur, il est fortement recommandé de tirer le store dans le caisson en cas de conditions climatiques défavorables. À stores motorisés, il est recommandé d'utiliser un capteur de vent pour tirer automatiquement les stores dans le caisson.

2.1 EXIGENCES DE FONCTIONNEMENT

Toutes les activités décrites pour l'installation, la maintenance et le fonctionnement des interrupteurs de fin de course du moteur doivent être effectuées par du personnel qualifié. N'importe qui peut alors utiliser les stores normalement.

3. DESCRIPTIF TECHNIQUE

Le système SCREEN LITE est proposé en version motorisée et en version avec poignée. Les composants du store peuvent être définis comme suit :

La partie mécanique est constituée d'un cylindre en aluminium extrudé ou en tôle de zinc (bobinage), dans lequel un moteur d'entraînement cylindrique est inséré à l'extrémité (gauche ou droite) et un couvercle d'essieu est monté de l'autre côté. Je moteur le couvre-essieu se monte sur les douilles latérales (sur les supports pour volets roulants sans caisson ou sur le côté boites aux lettres). Le tissu est fixé au cylindre au moyen d'une tige en plastique insérée dans une poche du tissu, insérée dans fentes dans le cylindre. Le moteur fonctionne de manière coaxiale et produit la force nécessaire pour tirer le tissu. Le moteur est activé par un moteur approprié interrupteur, télécommande ou interface avec système de commande électrique. Selon le type de substance et son parent poids, le couple moteur approprié est sélectionné.

Guide- câbles : conduits de câbles pour câble à 19 conducteurs Ø 4 mm en acier inoxydable (AISI 316), avec embout de tensionnement en acier inoxydable embouti et support en acier inoxydable AISI 316 pour montage mural.

Les extrémités du profil de charge inférieur sont enfilées sur le câble pour limiter le mouvement du store (la toile n'est pas LED).

Rail de guidage GC20 : rails de guidage en aluminium extrudé, dans lesquels seul le profil de charge inférieur fonctionne pour la limitation mouvement du store (la toile n'est pas guidée).

Moteur tubulaire 230 V / 50 Hz M50 avec fin de course haut / bas et câble d'alimentation secteur, déconnexion thermique et degré de protection IP44. L'interrupteur n'est pas inclus dans la livraison.

ou une boîte de vitesses avec une manivelle attachée qui vous permet de travailler sous différents angles grâce au joint universel.

Cylindre en aluminium extrudé avec fente de maintien du tissu.

Supports ronds pour la fixation des stores.

Profil inférieur en aluminium extrudé avec poids et embouts en PVC.

Tissu - le tissu utilisé est enduit ou laminé pour sa plus grande rigidité, facilitant le montage sur rouleau d'enroulement et garantissant un enroulement correct, ainsi que pour améliorer la planéité du tissu.

4. EXIGENCES GÉNÉRALES DE SÉCURITÉ

L'installation et le raccordement électrique du store doivent être effectués uniquement par du personnel dûment formé et autorisé. Interventions électriques l'alimentation électrique, bien que d'importance mineure, nécessitent des électriciens professionnels qualifiés. Mauvaise connexion, installation incorrecte ou toute réparation, modification ou altération par du personnel non autorisé annulera la garantie.

Il est recommandé d'utiliser uniquement des accessoires ou des pièces de rechange d'origine. Nos stores sont à usage exclusif accessoires d'origine.

PENDANT LE MONTAGE

L'installation ne peut être effectuée que par du personnel qualifié en pleine conformité avec ces instructions.

Avant de commencer l'installation, il est nécessaire de vérifier sur le lieu de travail la présence de lignes électriques déterminer les mesures de sécurité nécessaires pour éviter tout contact direct ou indirect avec les composants sous courant.

Si l'installation nécessite que l'installateur travaille à une hauteur de plus de 2 m au-dessus du sol, il est nécessaire d'éviter les pertes d'équilibre monteur utilisant des mesures de sécurité, généralement des rails de sécurité montés sur tous côtés du lieu de travail (sur poutres, plates-formes, terrasses, échafaudages, balcons, etc.) ou sur des ponts surélevés. Si ces moyens ne peuvent pas être utilisés, des équipements de protection individuelle appropriés doivent être utilisés.

Les échafaudages, plates-formes et surfaces de travail surélevées ne doivent être installés que par du personnel qualifié (fournisseurs spéciaux) conformément à la réglementation. Sur des échafaudages sans garde-corps ou dans des

Portez toujours la ceinture de sécurité dans certaines situations.

Pour les installations extérieures, l'alimentation des appareils portables ne doit pas dépasser 230 V et pour une utilisation humide ou très dans des environnements humides ou en contact avec de gros objets métalliques, l'alimentation de l'appareil ne doit pas dépasser 50 V.

La tension doit être obtenue à l'aide de transformateurs conformes à la norme européenne CEI 14-6.

Soyez particulièrement prudent lorsque vous utilisez des perceuses lorsque la partie percée doit être tenue. Pour les perceuses portatives, c'est pour pour obtenir une puissance plus élevée et moins de rupture de foret, il est important de tenir l'outil de sorte que le centre de votre bras soit aligné avec l'axe outil.

PENDANT L'UTILISATION

ATTENTION : Ne bloquez pas le store lorsqu'il est en mouvement. Gardez vos mains éloignées de la boîte avant d'actionner le store.

Ne laissez pas les enfants jouer avec les commandes. Conservez les télécommandes hors de portée des enfants.

Vérifiez régulièrement si le store est déformé, usé ou endommagé.

N'actionnez pas le volet roulant lors d'activités d'entretien (par exemple, le nettoyage des vitres).

Débranchez l'alimentation électrique lors de l'utilisation de systèmes de contrôle automatique (par exemple, capteurs solaires / vent) avant d'effectuer toute activité ou maintenance.

Une manœuvre forcée peut endommager le store.

Vérifiez régulièrement le bon fonctionnement du store.

N'utilisez pas de stores s'ils nécessitent un entretien.

5. DÉBALLAGE

Le système SCREEN LITE est livré partiellement assemblé, uniquement rails de guidage ou câble, accessoires et supports de plafond sont emballés séparément. Après avoir retiré le matériel d'emballage, vérifiez que le store est complet, vérifiez que aucune pièce n'est visiblement endommagée (rails de guidage, etc.). En cas de doute , ne pas utiliser et contacter le **store** vendeur.

AVERTISSEMENT : Le colis comprend une boîte d'accessoires. Tous les matériaux d'emballage (sacs plastiques, polystyrène expansé, clous, vis, lattes de bois, etc.) sont potentiellement dangereux et doivent donc être tenus hors de portée des enfants.

6. ASSEMBLAGE

Les stores ne peuvent être installés que par du personnel qualifié capable de suivre correctement les instructions ci-dessous, en tenant pleinement compte de sa propre sécurité et de celle des autres.

Les activités principales sont :

1) préparation des murs, plafonds, fenêtres ou autres structures pour l'installation de stores à l'aide de perceuses et de tournevis portatifs;

2) montage du store au mur ou au plafondÿ;

3) connexion à l'alimentation électriqueÿ;

4) réglage (fins de course / fins de course moteur, etc.) et test du store.

6.1 PRÉPARATION DES STORES ROULANTS

Avant de monter le store, vérifiez que la surface de l'emplacement de montage n'est pas endommagée et qu'elle est adaptée au montage. Choisissez celui qui convient vis de fixation (type et dimensions) correspondant au type de structure sur laquelle le store sera monté (bois, ciment, brique etc.).

ATTENTION : Une mauvaise installation peut entraîner des accidents. Suivez les instructions d'installation correcte du store pour éviter le risque de séparation du store du mur ou de la fenêtre. ISOTRA as n'est pas responsable des défauts causés montage incorrect.

6.2 INSTALLATION DES STORES ROULANTS AU PLAFOND OU AU MUR

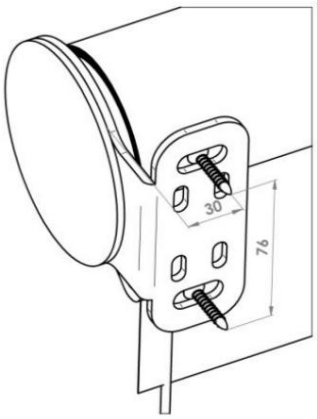

Commencer à installer le store screen au plafond en mesurant l'emplacement des trous de montage supports de support.

La distance entre les vis et le bord du store doit être 30 mm. L'espacement entre les vis est de 76 mm.

Entre le mur ou le plafond et le support laisser un espace d'au moins 5 mm avec le support comme indiqué sur la figure.

Vous pouvez vérifier la précision de la mesure avant perçage à vérifier en appliquant un store dans état assemblé. Percez les trous et montez les supports. Sur supports attachés, insérez le store aveugle et fixez-le.

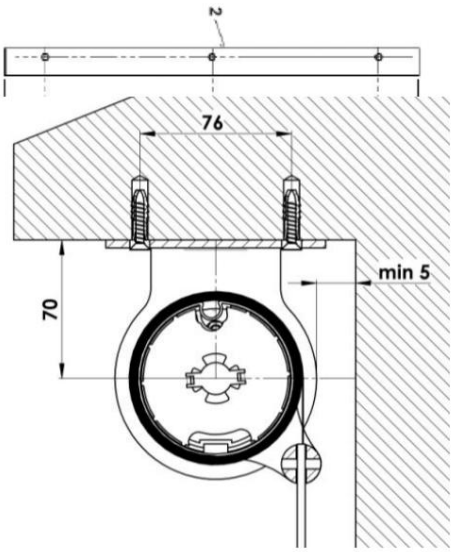

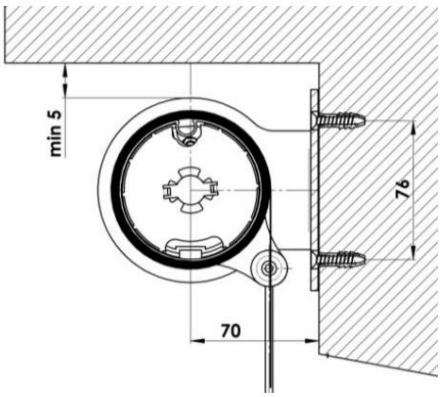

Le moyeu est inséré côté moteur dans le support HiPro (7) et fixé avec un clip et du côté opposé, il est inséré dans le boîtier en plastique (12) et fixé visser.

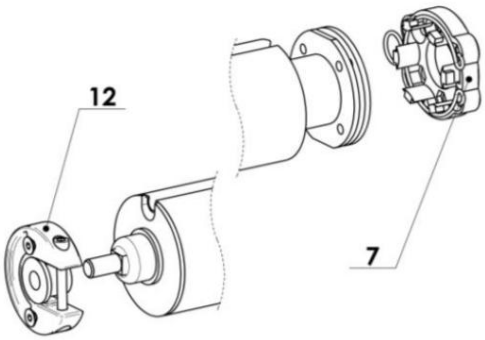

6.3 INSTALLATION DES RAILS DE GUIDAGE

Montez d'abord le boîtier au plafond / au mur, puis montez les rails de guidage. Dans le modèle SCREEN LITE propose un seul modèle de rails de guidage, type GC20. La barre est livrée avec des trous pré-percé en usine, selon la commande, par l'avant ou par le côté.

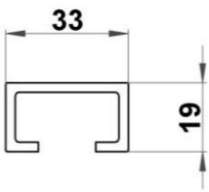

La disposition des trous est toujours :

- les trous extérieurs sont situés à environ 10 cm du bord de la barre
- les trous intermédiaires sont placés tous les 50-80 cm uniformément sur toute la longueur du rail de guidage

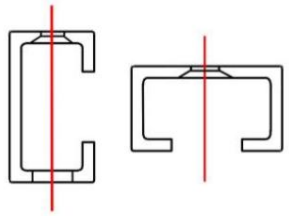

La ligne rouge marquée indique l'axe vertical pour les vis de montage. Utiliser percé rails de guidage comme gabarit pour transférer la position des ouvertures sur le mur de châssis. Visser rails de guidage sur le mur à l'aide de vis et de composants adaptés au type de construction auquel il est appliqué assembler (construction métallique, ciment, maçonnerie, etc.). Il y a des rails de guidage pour le montage avant des capuchons autocollants sont fournis pour couvrir les trous des vis de fixation.

Après l'installation, assurez-vous que les rails de guidage sont parallèles et rectangulaires. Cela peut être fait en mesurant deux distances "S1" et "S2" ou diagonales "D1" et "D2". Les dimensions doivent être les mêmes ± 2 mm. La position correcte des rails de guidage est nécessaire, sinon la fonction du store peut être altérée.

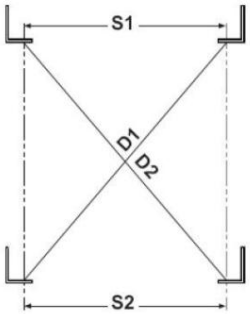

6.4 INSTALLATION DES CÂBLES POUR STORES ROULANTS SANS CAISSON

Les câbles acier Ø 4 mm sont livrés coupés à la bonne longueur avec une extrémité filetée pré-emboutie. La configuration exacte des câbles peut varier en fonction de celui spécifique

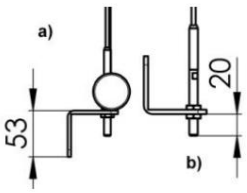

projet. Après avoir monté les pattes de support, enfilez le câble rouleau de montage sur la paroi latérale et fixez-le avec une vis. Les boîtiers de pédalier peuvent être montés latéralement ou à l'avant, le profil en "L" peut pointer vers le bas (a) ou vers le haut (b).

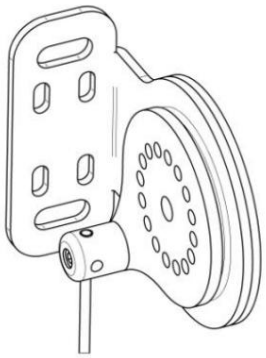

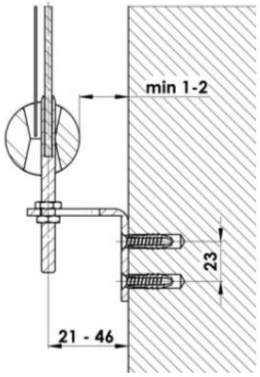

Remarqueÿ: L'emplacement de montage des supports doit être défini avant de commander les stores, car cette position détermine la longueur du câble.

Si les supports sont montés vers le haut (b), laisser au moins 20 mm entre le support et le sol ou rebord de fenêtre. Vissez les supports au mur avec des vis et des pièces adaptées au type la structure sur laquelle ils sont montés (structure métallique, ciment, maçonnerie, etc.). Le profil inférieur doit être décalé du mur ou de la fenêtre d'au moins 1-2mm pour éviter des dommages mutuels lorsque

course. Si nécessaire, augmentez le décalage du support par rapport au mur avec des rondelles. Tenez toujours le câble lors de la tension afin que ne s'est pas tordu.

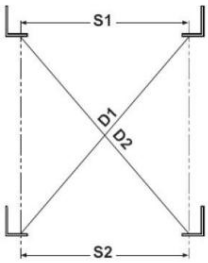

REMARQUE

Vérifiez que les quatre points de fixation des câbles sont parallèles et rectangulaires. Cela peut être fait en mesurant deux distances "S1" et "S2" ou deux diagonales "D1" et "D2". Les dimensions doivent être les mêmes ± 1 mm.

6.5 MONTAGE EXTÉRIEUR AVEC PASSAGE MURAL

Pour les stores extérieurs montés avec une douille traversant le mur et une manivelle à l'intérieur, la position doit d'abord être soigneusement calculée Trou de barre carré de 30 cm (15).

Montez les supports au mur ou au plafond et installez le store à sa place. Marquez la position du coin inférieur avec un crayon presse-papiers sur le mur ou le cadre de la fenêtre. Retirez le store des supports de montage et mesurez la distance à partir du coin inférieur boîte au centre du trou (A) à l'arrière de la boîte (utilisé pour insérer la tige de commande carrée) système de transmission). Marquez la même distance sur le mur pour déterminer le centre du trou à percer.

Percez soigneusement un trou dans le mur avec une mèche de 8 mm. Il est important que le trou soit aussi grand que possible horizontal.

Réinstallez le store et insérez un œillet à travers le mur à l'intérieur pour vérifier la bonne position du trou.

Ensuite, coupez la barre carrée à la bonne longueur avec une scie. Sa longueur dépend de l'épaisseur du mur.

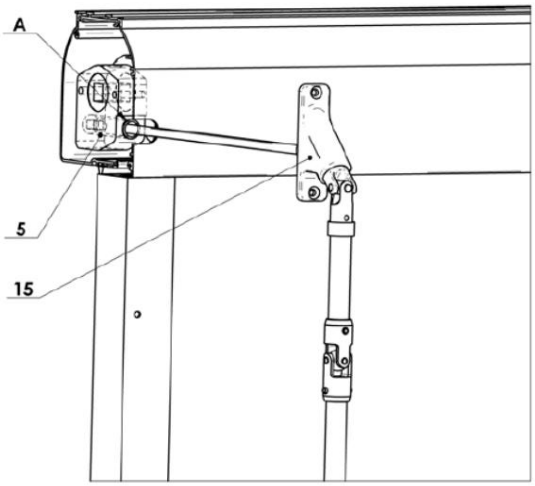

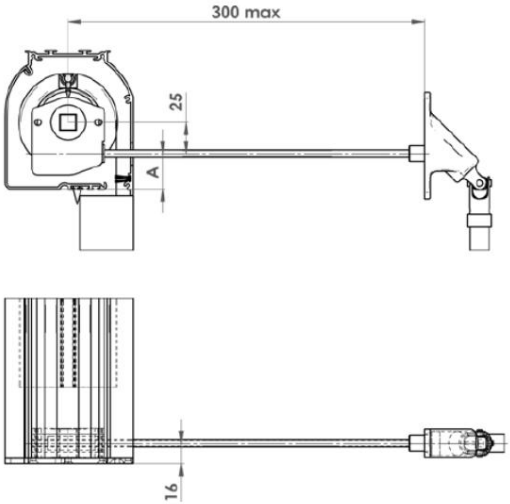

7. RACCORDEMENT ÉLECTRIQUE DES STORES ROULANTS LITE SCREEN

Suivez les instructions du manuel d'assemblage du moteur fourni avec ce manuel.

Toutes les connexions doivent être conformes aux normes CEI applicables. Dans toutes les situations où il y a plus d'un dispositif de commande pour faire fonctionner le même store, utilisez des interrupteurs à impulsions avec l'unité de commande. Contrôler l'appareil conserve l'impulsion fournie pendant environ 3 minutes ou jusqu'à ce qu'une autre commande soit reçue.

AVIS : Pour que l'installation soit conforme aux normes internationales, un dispositif de déconnexion de sécurité avec une distance d'ouverture des contacts d'au moins 3 mm doit être installé devant le circuit.

Pour les installations de plusieurs stores avec commande groupée, où l'utilisateur ne voit pas toutes les fenêtres, prendre toutes les mesures pour s'assurer qu'aucune personne ou objet n'empêche le mouvement des stores.

Ne connectez pas deux moteurs ou plus à la même unité de commande sans utiliser une unité de commande de groupe.

N'utilisez pas d'interrupteurs d'éclairage. Ne connectez pas deux interrupteurs ou plus au même moteur.

N'utilisez pas d'interrupteurs de verrouillage sans unité de commande pour le fonctionnement en groupe, sinon il y a un risque double commande suivie d'un court-circuit dans le moteur.

Tout dommage dû au non-respect des instructions ci-dessus ne sera pas imputé au fabricant et **sera considéré entraîner** la perte de la garantie.

8. RÉGLAGES ET TEST DES STORES ROULANTS

8.1 RÉGLAGE DE LA LIMITE DE COMMUTATION DU MOTEUR

AVERTISSEMENT : L'installation électrique, le montage et l'entretien doivent être effectués uniquement par du personnel qualifié éligible et éligible aux services en question. Le volet roulant peut être fourni avec un moteur standard ou un moteur RTS avec récepteur de télécommande intégré :

MOTEUR STANDARD :

Le câble moteur a 4 conducteurs :

bleu = neutre,

marron = ouverture / fermeture,

noir = ouverture / fermeture,

jaune-vert = terre.

Lors de la connexion des fils au bornier à l'intérieur de l'interrupteur principal, vérifiez lequel des fils marron et noir correspond à l'ouverture, et qui ferme le store (cela dépend de quel côté du cylindre le moteur est monté).

MOTEUR RTS :

Le câble moteur a 3 conducteurs :

bleu = phase / neutre,

marron = phase / neutre,

jaune-vert = terre.

Les fins de course du moteur monté dans le cylindre d'enroulement ne sont pas préréglés et donc les positions d'ouverture / fermeture des stores complètement aléatoire. Les fins de course du moteur peuvent être réglés de différentes manières, selon le type et la marque du moteur utilisé. Les instructions de programmation et de réglage des fins de course sont données dans un manuel séparé.

Pour régler les fins de course, mettez d'abord le moteur en marche pour que le volet roulant descende (vers le bas), réglez la position de réglage souhaitée. Réglez ensuite la position supérieure (extension complète). Dans les deux cas, le réglage de la position ouverte et fermée du store ne doit pas causer des contraintes sur le rail inférieur ou le tissu.

Avant la connexion finale et le fonctionnement, le système doit être vérifié pour un fonctionnement correct. Faire fonctionner le volet roulant pendant au moins deux cycles consécutifs et vérifier la fonction d'arrêt thermique après 4 minutes de fonctionnement continu. S'assurer bon fonctionnement du store vérifier que le rouleau d'enroulement est parfaitement horizontal après l'installation. Après avoir installé les stores vérifiez que l'utilisateur final comprend parfaitement comment utiliser le store et laissez ce manuel pour référence future.

ATTENTION : Il y a un risque d'écrasement si votre main s'interpose par inadvertance lors de l'ouverture du store tissu et top case. Pour éviter tout risque, gardez vos mains à l'écart avant d'actionner le store pressant. Des vibrations ou un bruit excessif indiquent des dommages ou une mauvaise installation du store.

8.2 TESTS

Pour garantir le bon fonctionnement du volet roulant, assurez-vous que l'enrouleur est parfaitement horizontal après l'installation. Après avoir installé le store, assurez-vous que l'utilisateur final comprend parfaitement le fonctionnement du store et laissez ce manuel perspectives d'avenir.

8.3 DEMONTAGE DU CYLINDRE D'ENROULEMENT A DES FINS DE MAINTENANCE

ATTENTION : Avant de commencer les étapes ci-dessous, débranchez les câbles du moteur de l'interrupteur principal pour vous assurer que le moteur ne peut pas être démarré par inadvertance. Le coffret est composé d'une partie rapportée (2) et d'un couvercle amovible (3). S'il est nécessaire de retirer le cylindre, dévisser les deux vis (une de chaque côté) et retirer la partie amovible du boîtier (3). S'il a interrupteur de fin de course mécanique du moteur utilisé, les interrupteurs peuvent être activés avec un tournevis à travers deux trous (4) à l'avance percé dans le caisson (sur demande). A la commande, préciser la position d'accès (arrière ou avant).

Les composants du store peuvent différer selon les dimensions du store et la marque du moteur utilisé. Le rouleau d'enroulement est aux supports attaché avec:

Côté moteur

directement avec HiPro (7)

Le côté opposé

- goupille cylindrique insérée dans un support en plastique en deux parties (12)

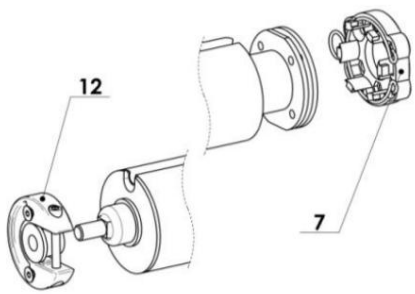

Lors du retrait de l'enrouleur avec le moteur inséré, veillez à ne pas interrompre ou endommager les câbles électriques et **ne jamais ne laissez pas le rouleau pendre derrière les câbles du moteur.**

Pour remonter la bobine réceptrice, suivez les instructions ci-dessus dans l'ordre inverse et remontez la boîte proche. Rebrancher le moteur et vérifier que l'ouverture et la fermeture du store correspondent au sens indiqué sur le panneau principal. commutateurs ou sur la télécommande.

ATTENTION : **Durant cette phase, il est important de tenir fermement l'enrouleur - son poids dépend de la largeur du store et du diamètre de l'enrouleur. N'oubliez pas que lors de la déconnexion du cylindre d'une part, un déplacement de quelques millimètres seulement suffit pour le libérer de l'autre côté.**

9. FONCTIONNEMENT

ATTENTION : **Avant de déplacer le store, assurez-vous que personne ne l'empêche de descendre ou de sortir. ou des objets. Gardez vos mains éloignées du mouvement avant d'actionner le store pour éviter le risque de coincement. Une manœuvre forcée peut endommager le store.**

9.1 DISPOSITIFS DE SÉCURITÉ

Le moteur a une protection intégrée contre la surchauffe. La déconnexion thermique est activée après environ 4-6 minutes opération continue. Laissez refroidir le moteur avant de réactiver les stores. Si vous avez besoin d'aide, contactez votre revendeur pour obtenir des pièces de rechange d'origine.

9.2 DEMONTAGE / MISE AU REBUT

En ce qui concerne la directive 2002/95/CE (RoHS) relative à l'utilisation du plomb, du chrome, du cadmium ou d'autres substances dangereuses pour l'environnement l'environnement, le store ne contient pas de quantités significatives de ces substances. Il n'y a pas de stores pour le démontage ou l'élimination aucune instruction spéciale n'est fournie. Cependant, ISOTRA s'efforce d'éliminer, dans la mesure du possible, l'utilisation de ces matériaux afin que toutes les parties du store répondent aux exigences de cette directive européenne.

Conformément à la directive 2002/96/CE relative aux déchets d'équipements électriques et électroniques (DEEE), le store doit se trouver devant retirer le moteur et toutes les unités de commande électriques fournies. Ne jetez pas le store avec les ordures ménagères normales. Toutes les pièces du store doivent être apportées à un point de collecte écologique local pour élimination. Si le store doit être remplacé, utilisez Lors de la commande d'un nouveau store, vous pouvez envoyer le store directement à ISOTRA pour élimination.

10. ENTRETIEN

Il est recommandé d'effectuer un entretien régulier du store tous les 2 ans. Aucune activité n'est attendue de la part de l'utilisateur entretien, sauf nettoyage éventuel de la toile :

NETTOYAGE DES TISSUS

Tissu	Nettoyage
SATIN, SATINÉ OCCULANT, ÉCRAN NATURE, MÉTAL SATINÉ, SCR3005	Nettoyer avec une brosse ou, en cas de suspension, essuyer avec un chiffon imbibé d'une solution d'eau et de détergent neutre. Ne frottez pas avec force.
SOLTI 92	Nettoyer avec un chiffon imbibé d'une solution d'eau et de détergent neutre. N'utilisez pas de dissolvants d'alcool. Ne frottez pas avec force.

STORES ROULANTS EXTÉRIEURS - SCREEN LITE

DÉFAUT	CAUSE POSSIBLE	SOLUTION
Le tissu ne se déroule pas correctement, le tissu se déplace latéralement	Épaisseur de tissu inégale (défaut de fabrication du tissu).	Appliquez une couche d'espacement (par exemple du ruban adhésif) directement sur la bobine réceptrice, du côté opposé à celui où le tissu se déplace. Répétez l'application de couches supplémentaires de ruban adhésif jusqu'à ce que le défaut soit complètement éliminé.
	Le store n'est pas rectangulaire.	Vérifier que la structure du volet roulant ne subit aucune déformation et qu'elle est montée à angle droit. Vérifiez s'il y a des irrégularités dans les murs ou autres éléments de support qui pourraient provoquer des déformations entre les deux côtés de la structure et utilisez des entretoises si nécessaire.
Le store ne s'étend pas complètement	L'axe du rouleau d'enroulement est désolidarisé du support.	Retirez la boîte et vérifiez que l'enrouleur est correctement connecté.
	Les interrupteurs de fin de course ne sont pas correctement réglés.	Ajustez leur position selon les instructions du moteur.
Le store se verrouille en position intermédiaire ou ne descend pas complètement	Les interrupteurs de fin de course ne sont pas correctement réglés	Ajustez leur position selon les instructions du moteur.
	Les rails de guidage ne sont pas correctement alignés.	Vérifiez que les protections du rail inférieur glissent sans à-coups le long du câble ou du rail latéral en aluminium et corrigez toute déformation causée pendant le transport. Vérifiez que les rails latéraux / câbles sont parallèles et parfaitement perpendiculaires au cylindre.
Le moteur ne s'arrête pas en position finale	Deux ou plusieurs moteurs connectés entre eux sans l'utilisation d'une carte électronique nécessaire au fonctionnement en groupe.	Vérifiez la connexion électrique.

	Panne de moteur.	Si le moteur ne s'arrête pas après avoir suivi la procédure d'installation pour le réglage des fins de course : vérifier que la face du moteur est correctement fixée à l'enrouleur et qu'elle ne glisse pas pendant le fonctionnement. Sinon, contactez le support technique.
Bruit	Panne de moteur.	Débranchez le moteur, testez-le et remplacez-le si nécessaire.
Le moteur cale après une longue période de fonctionnement	Le moteur est en phase d'arrêt thermique.	Attendez quelques minutes que le moteur refroidisse. **ATTENTION :** Placez l'interrupteur en position neutre pour empêcher le moteur de redémarrer ou de tourner sans contrôle.
Absence totale de mouvement	Connexion électrique incorrecte.	Vérifiez l'alimentation au niveau de l'interrupteur. Vérifiez la connexion électrique et l'intégrité du fil entre le moteur et l'interrupteur.
	Débranchez le moteur, testez-le et remplacez-le si nécessaire.	Panne de moteur.
	Réglages de fin de course incorrects.	Vérifiez que le moteur n'est pas commandé par la même position d'arrêt dans les deux sens. Appuyez simultanément sur l'interrupteur et sur l'un des boutons de l'interrupteur de fin de course.

IMPORTANT : Ne démontez pas le moteur, sinon la garantie sera annulée. En cas d'irrégularités de fonctionnement, l'utilisateur doit contacter soit le vendeur, soit le fabricant, ISOTRA car Toute maintenance doit être

personnel correctement formé. Si vous devez remplacer la toile ou le moteur, suivez les instructions

dans les instructions d'installation.