Labona

MANUEL DE MONTAGE
PORTE DE GARAGE SECTIONNELL

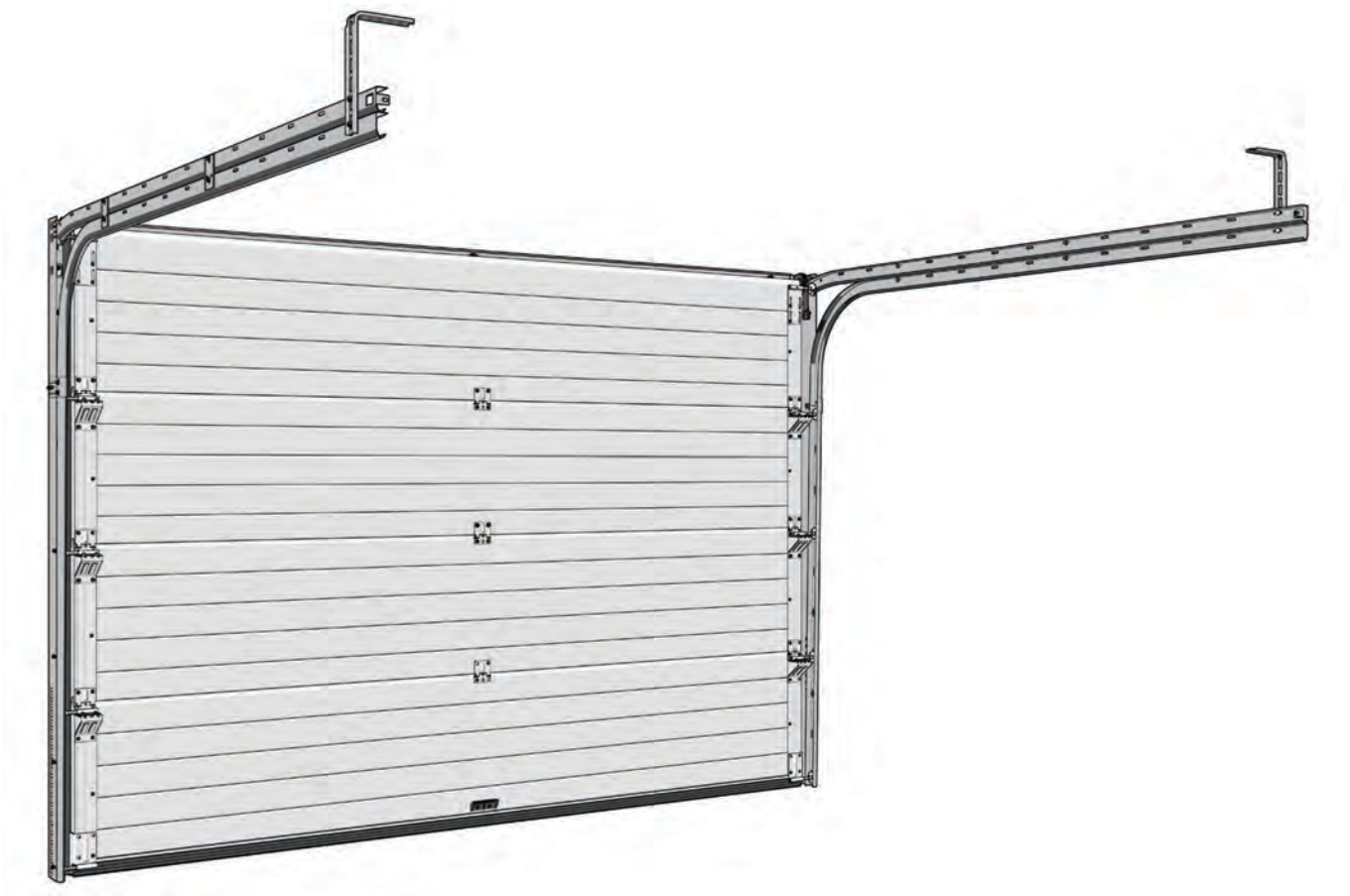

Informations générales

La documentation fournie est un manuel de montage pour portes sectionnelles RSD01Hybrid DIY avec notice de montage pour aluminium Cadre.
Contient des informations importantes concernant l'installation, la maintenance et l'utilisation sécuritaire de la porte.
Veuillez conserver ce manuel.
En cas de problème ou de malentendu lors de l'installation veuillez contacter le support technique (voir "Support technique") Support").
Il est strictement interdit d'utiliser ou d'installer la porte, toutes les pièces qui ne font pas partie de la porte fournie par le fabricant.
Ces pièces ne peuvent être assemblées qu'avec l'accord écrit producteur.
Attention : Tenez les enfants éloignés de la porte pour éviter qu'elle le possible accident !
Veuillez lire attentivement les instructions avant de pré-assembler le lecteur ensemble d'entraînement. Conservez les instructions afin qu'ils puissent le faire au cas où besoin ou problème d'inspecter et d'éviter d'endommager la porte, ou autre propriété.
Avant de prémonter la porte, il est nécessaire de vérifier si l'ouverture est prête conformément à la documentation technique fournie.
Il n'y a pas d'objets ou d'obstacles pour Votvor.

Conditions générales d'installation
Recommandation du nombre d'installateurs

• La porte peut être installée par 1 personne. Cependant Le fabricant recommande d'installer la porte par 2 personnes, l'une d'elles l'un d'eux devrait être un électricien.
• Le temps moyen d'assemblage de la porte est de 2 heures (en supposant que le trou est correctement préparé).
• Nous vous recommandons de vérifier que vous avez tout à disposition outils nécessaires avant le montage (voir page 21).

Responsabilité de l'installation

• Le fabricant n'a pas les moyens de contrôler toutes les installation, donc tous les risques possibles sont supportés monteurs, y compris la qualité des structures de fixation aux murs (autres éléments) du bâtiment.
En aucun cas, le constructeur ne pourra être tenu pour responsable toute perte de nature financière, patrimoniale ou autre, qui peuvent être causés à la suite de l'assemblage.

OPÉRATION

• La porte doit monter et descendre sans difficulté.
• La porte doit être équilibrée.
• L'ouverture manuelle de la porte doit toujours être effectuée saisir la poignée. Attention! Ne mettez jamais vos doigts entre panneaux, que ce soit de l'extérieur ou de l'intérieur de la porte.
• Verrouillez la porte avec un bouchon ou une serrure spéciale.
• Les composants de la porte doivent être lubrifiés régulièrement.
• Protégez les enfants et les animaux domestiques pendant le fonctionnement de la porte distance.
• Ne placez aucun obstacle dans l'ouverture ou dans la porte des rails.
Problèmes techniques
En cas de problème technique, veuillez contacter soutien technique.
Soutien technique
Le support technique de contact peut être trouvé dans le contrat d'achat, que vous avez reçu de votre fournisseur.
Le fabricant se réserve le droit de modifier les spécifications techniques produit sans avis préalable au client.
Merci d'avoir acheté nos portes sectionnelles!

SYMBOLE

- élément de porte

- installation incorrecte

- remarque

- élément de fixation

- installation correcte

- définir le niveau

- déballer

- forcer

- démantèlement

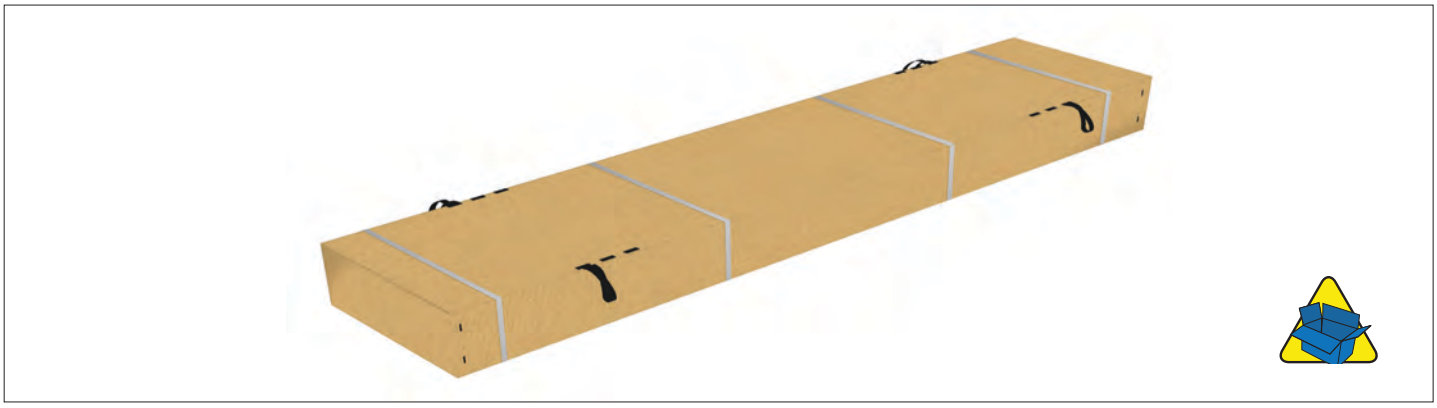

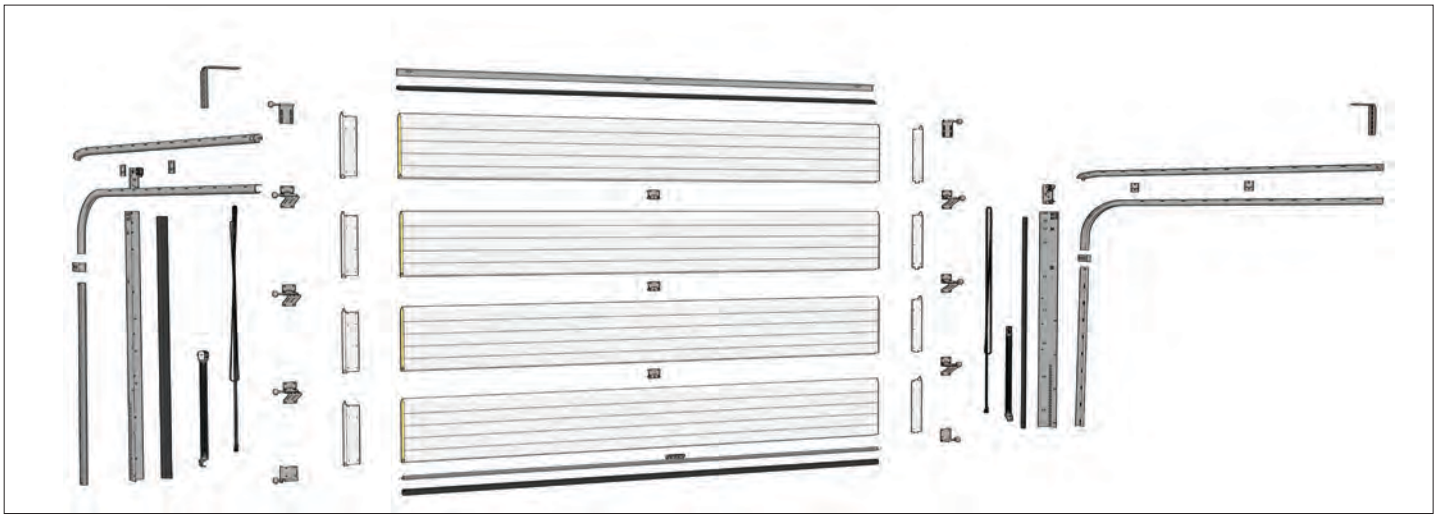

1,5 m A

5 m B

S10 C

T40 D

S10 E

S13 F

10 mm G

H

I

J

K

L

M

N

O

P

COMPOSANTS

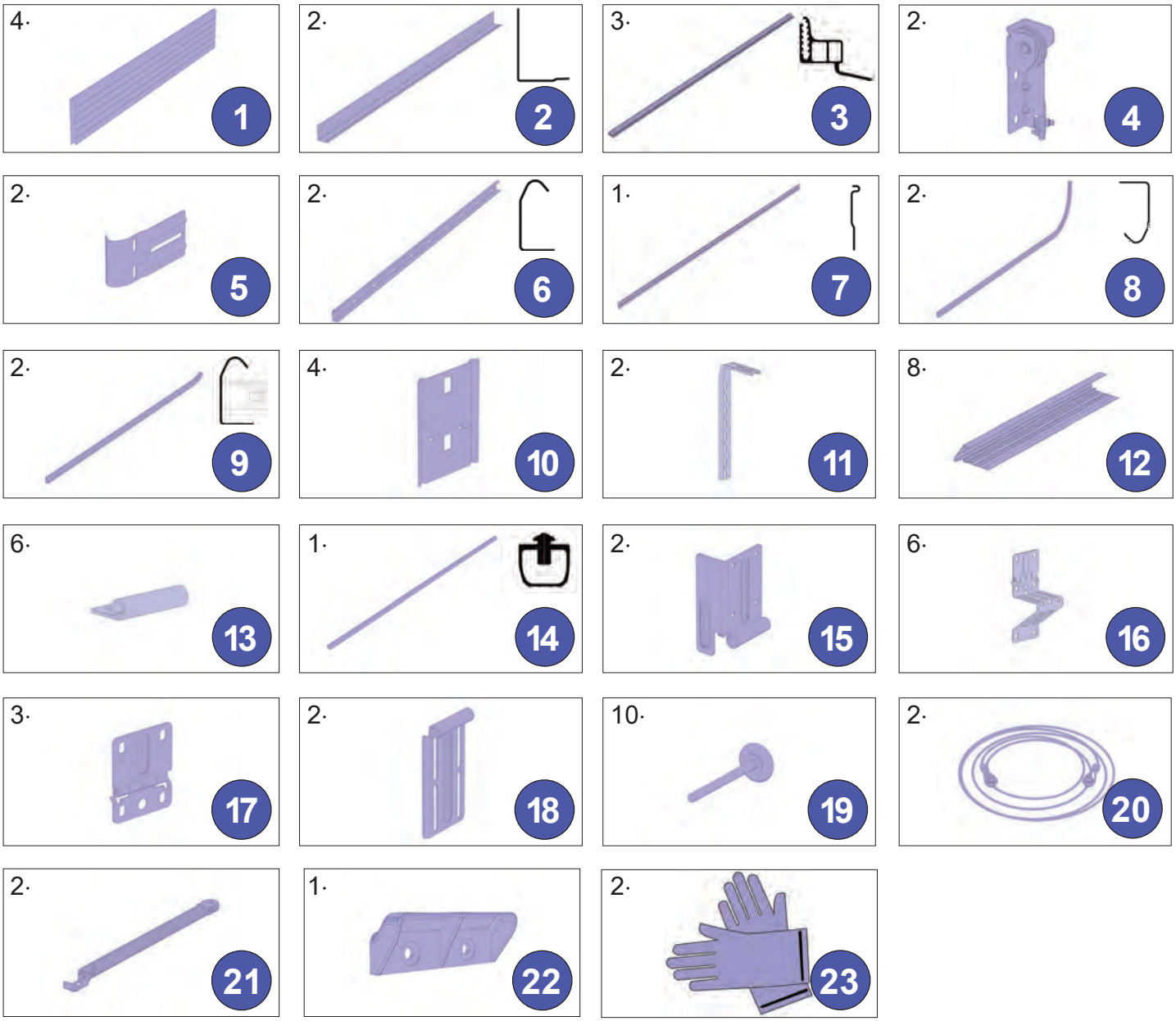

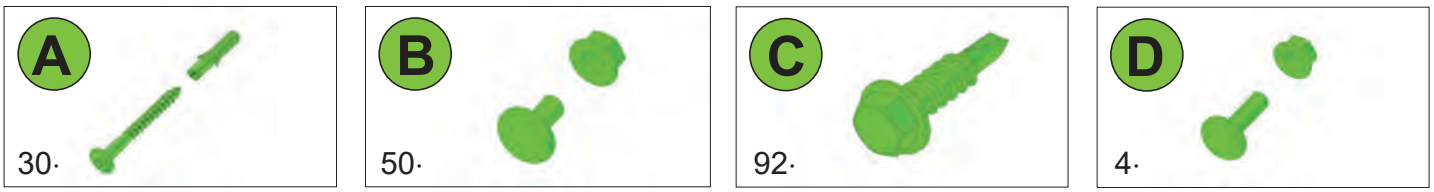

8 · 70 mm | M 6 · 10 mm | 6,3 · 25 mm | M 6 · 16 mm

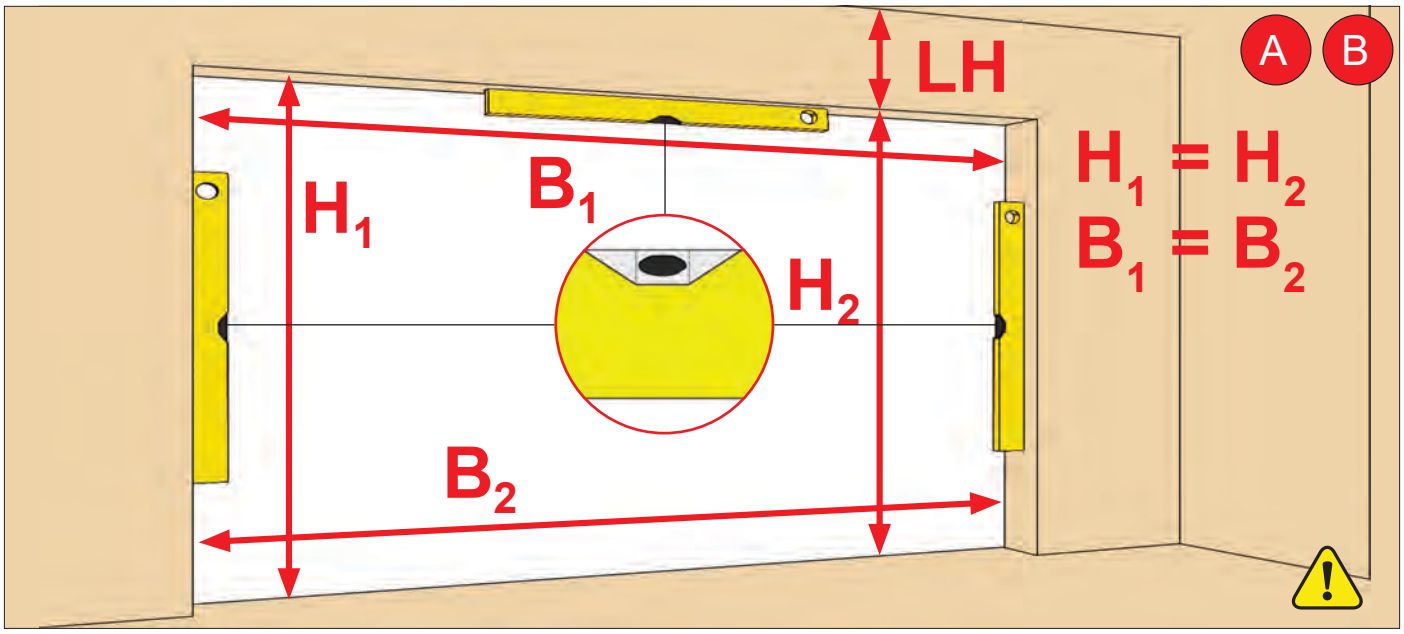
LH
A
B
H1
B1
H2
B2
H1 = H2
B1 = B2

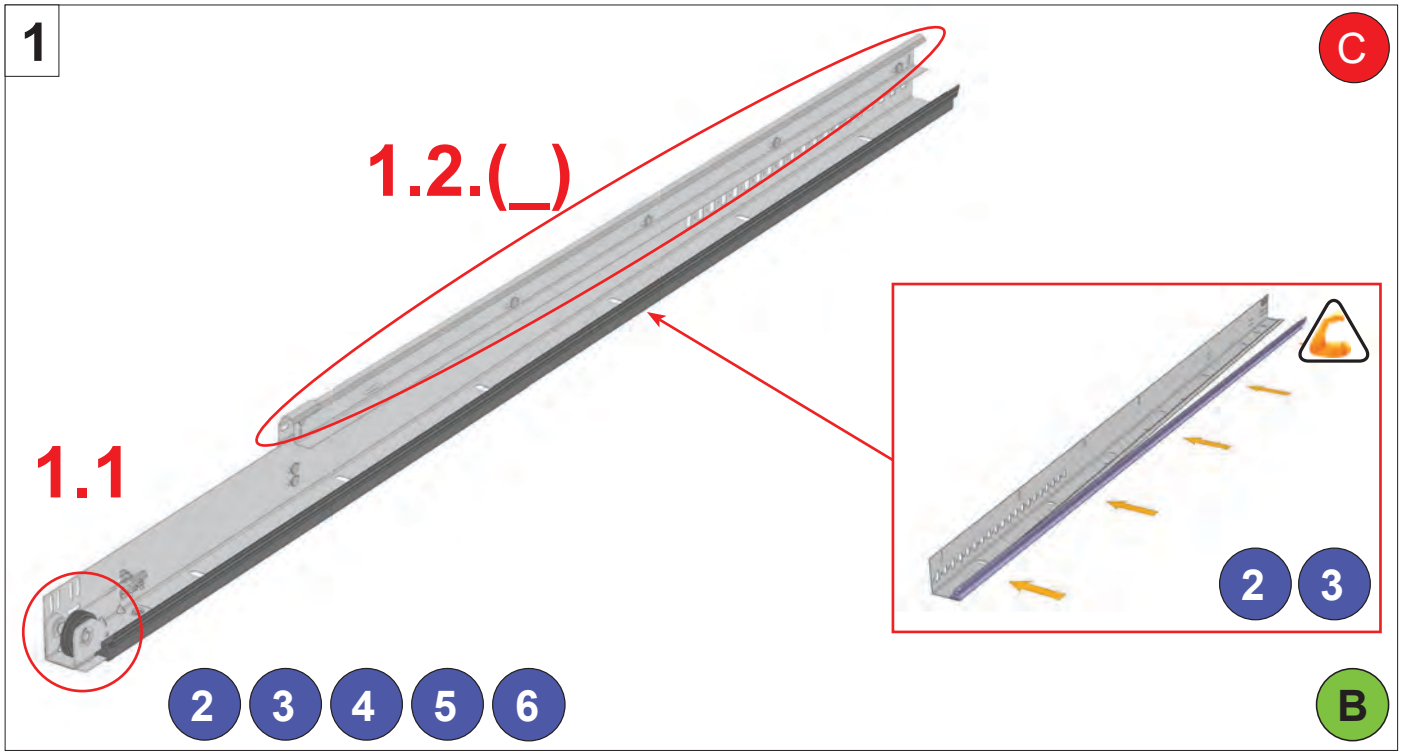
1
C
1.2.(_)
1.1
2
3
2
3
4
5
6
B

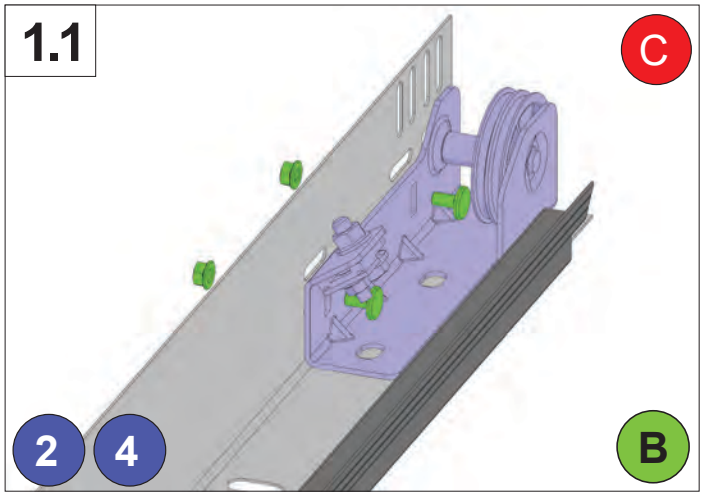
1.1
C
2
4
B

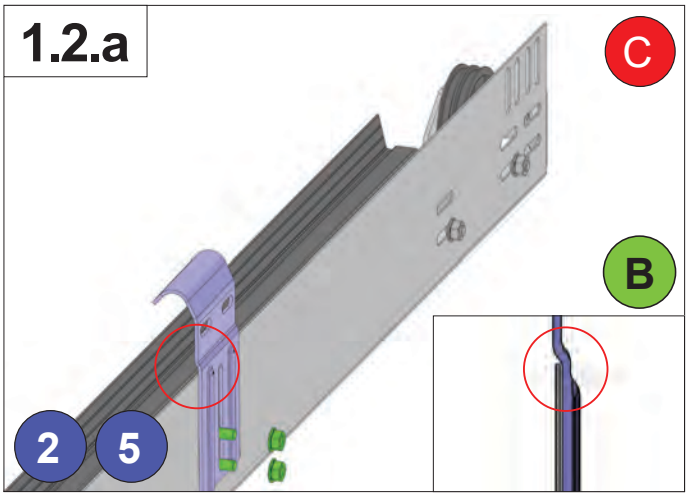
1.2.a
C
B
2
5

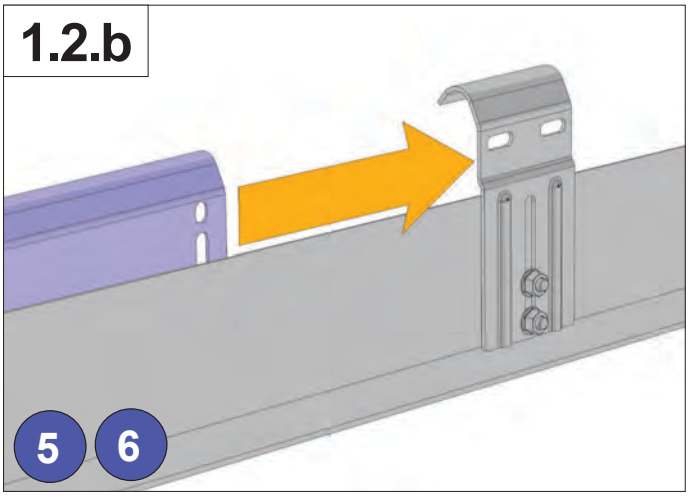
1.2.b
5
6

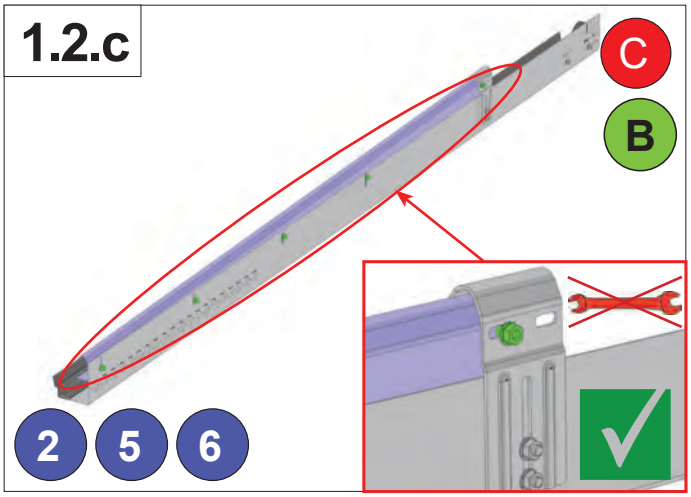
1.2.c
C
B
2
5
6

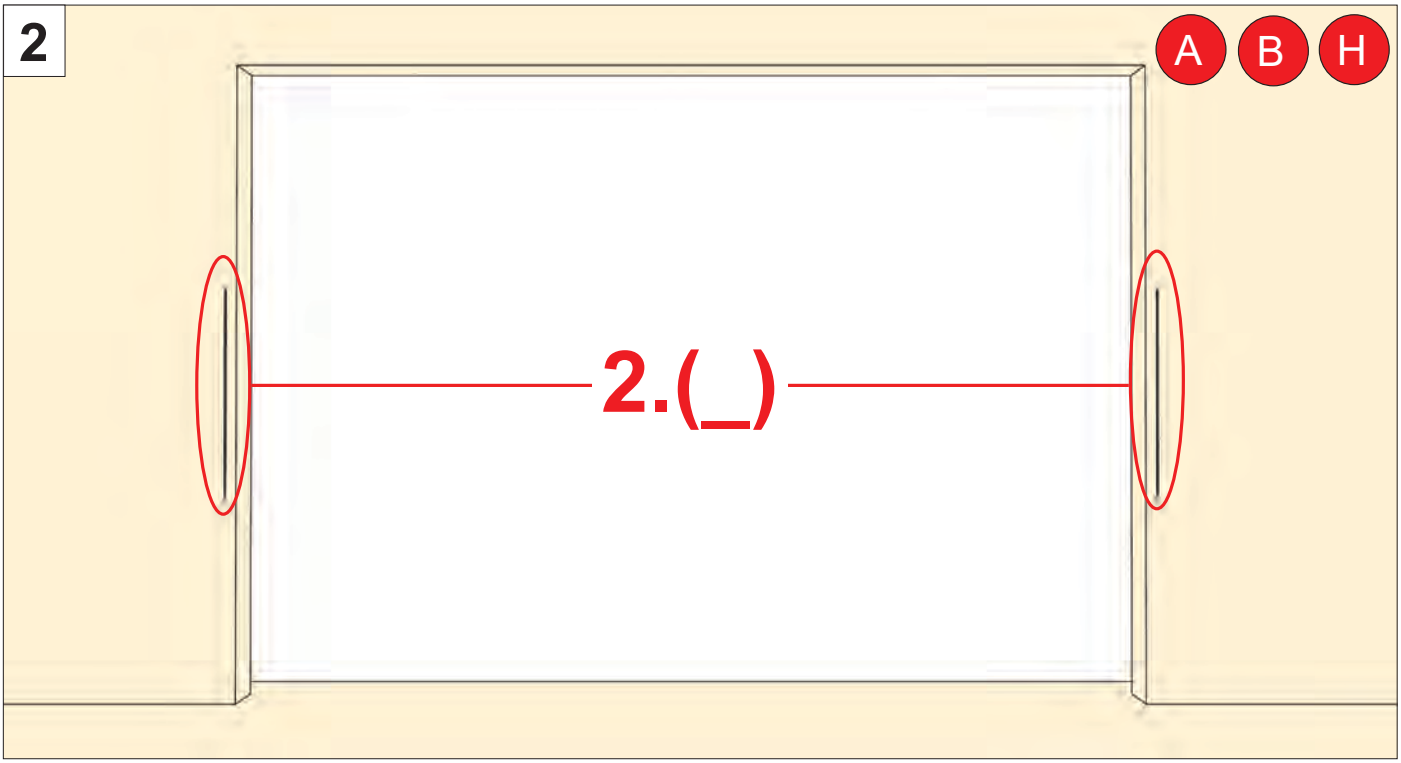
2
A
B
H
2.(_)

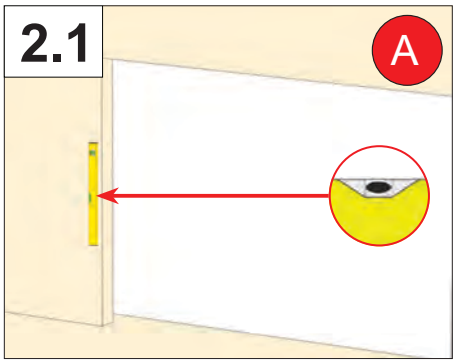
2.1
A

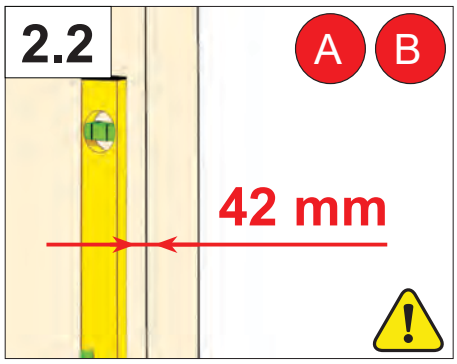
2.2
A
B
42 mm

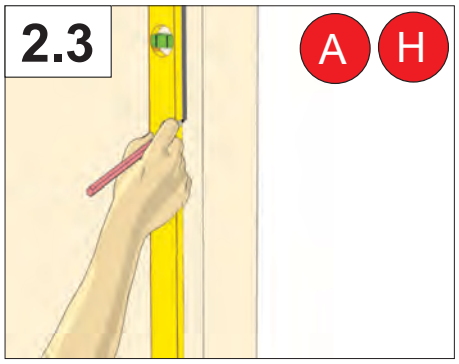
2.3
A
H

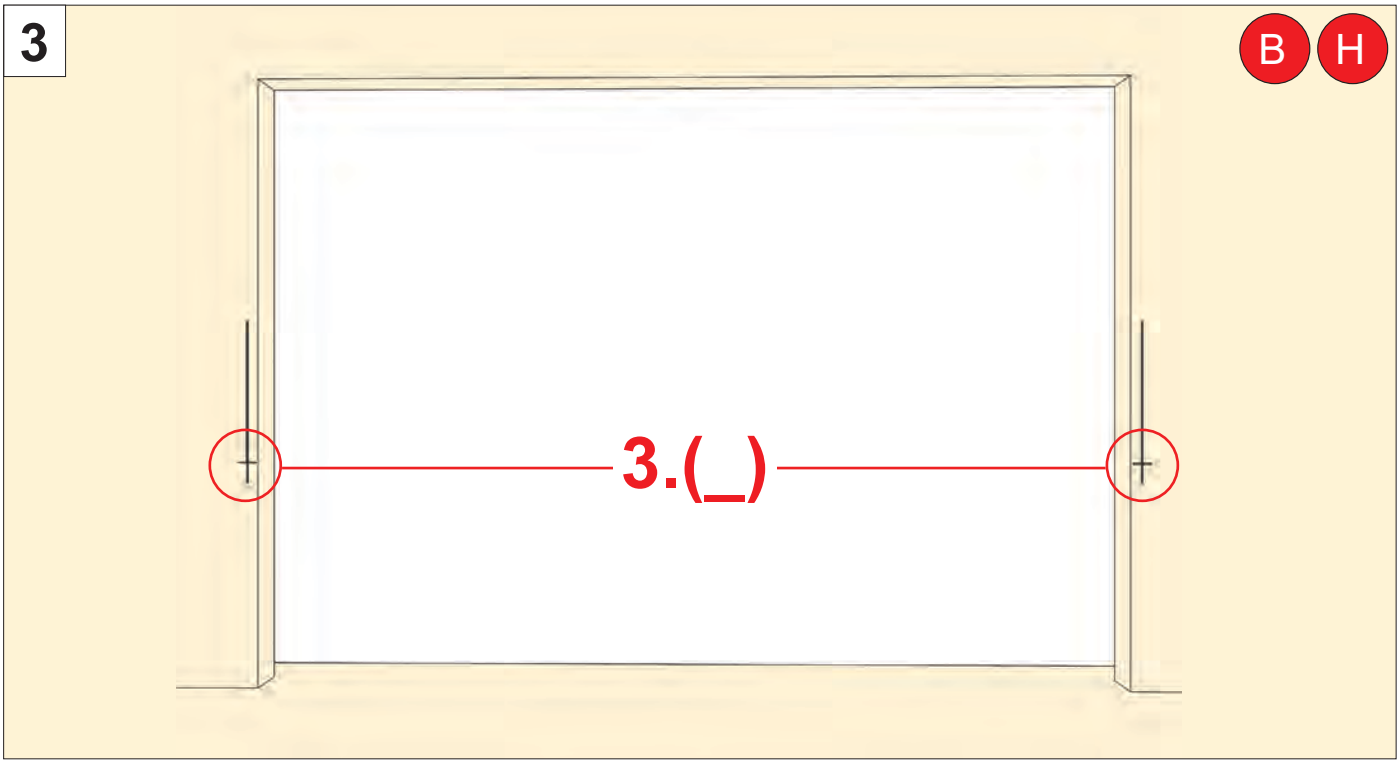
3
B
H
3.(_)

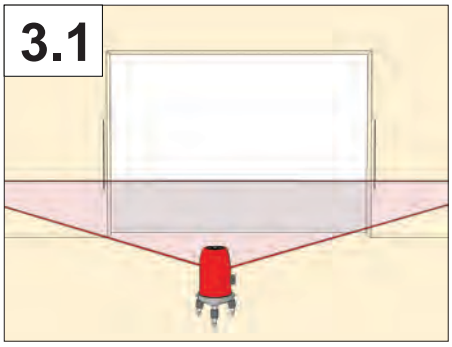
3.1

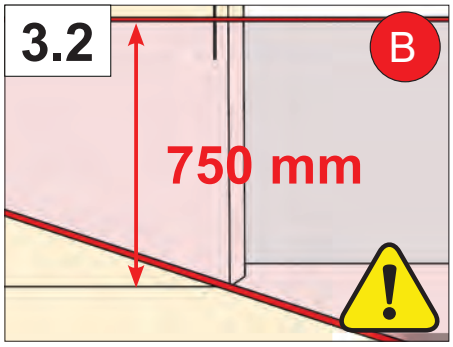
3.2
B
750 mm

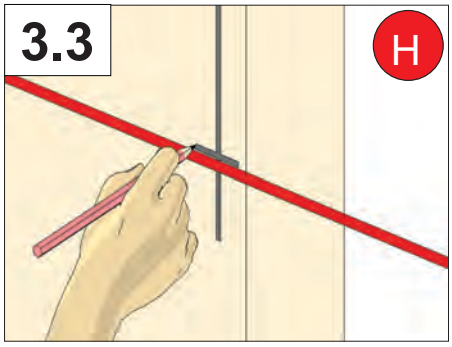
3.3
H

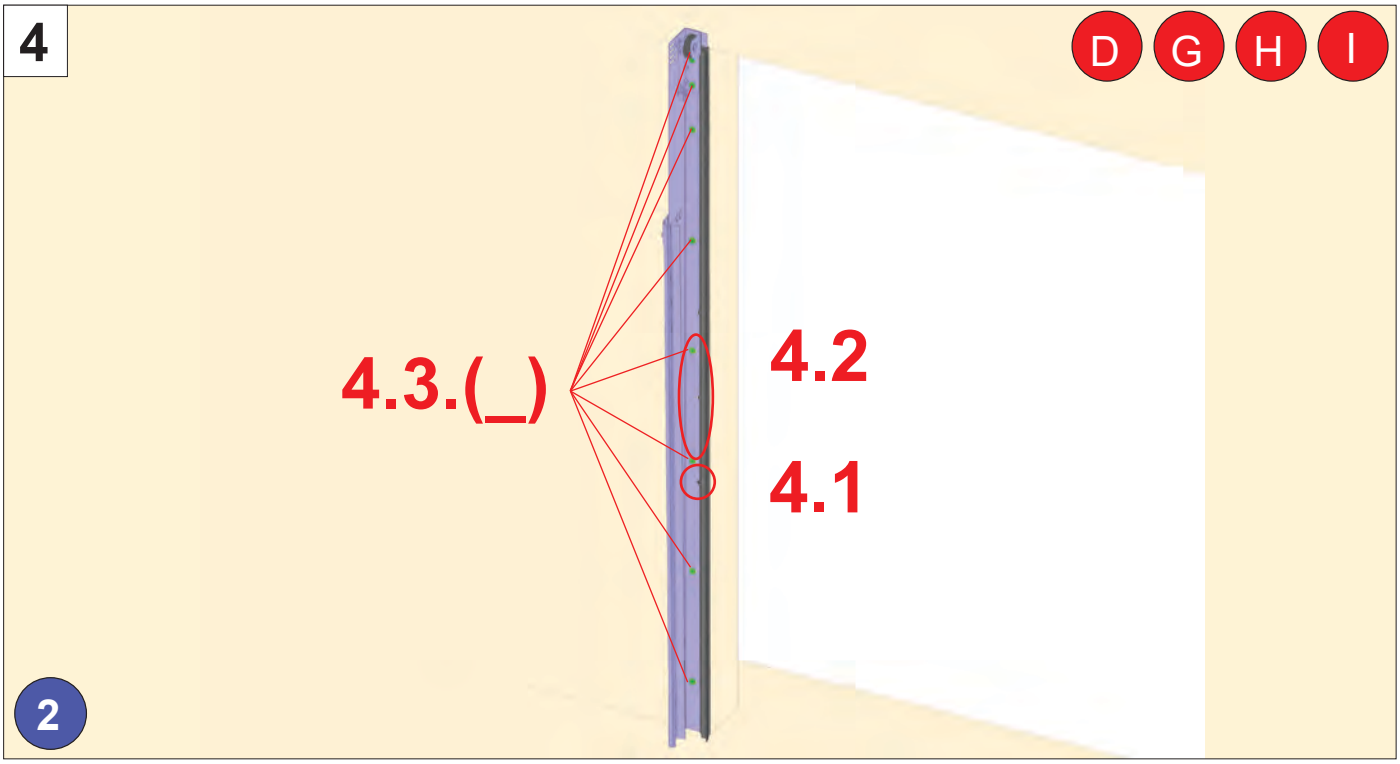
4
D
G
H
I
4.3.(_)
4.2
4.1
2

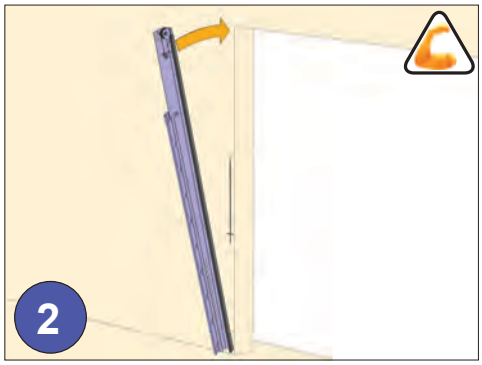
2

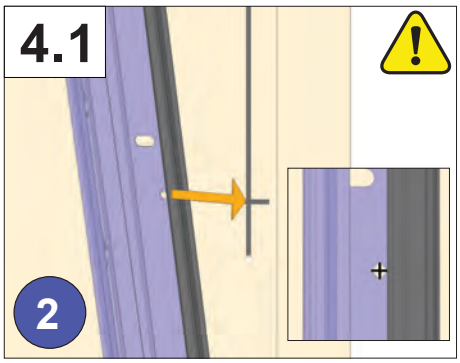
4.1
2

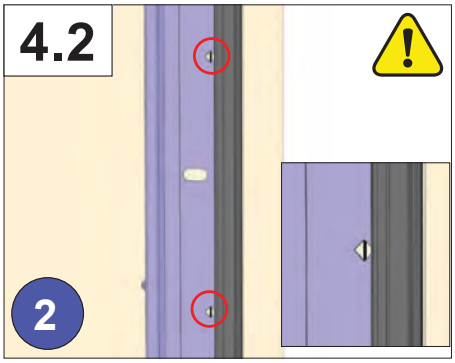
4.2
2

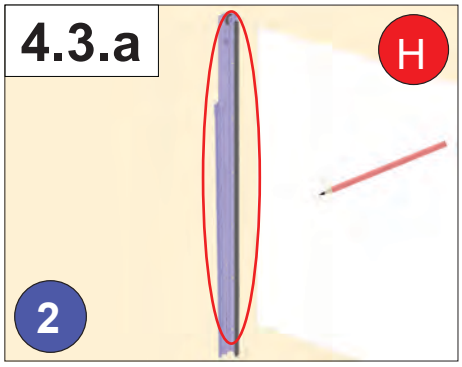
4.3.a
H
2

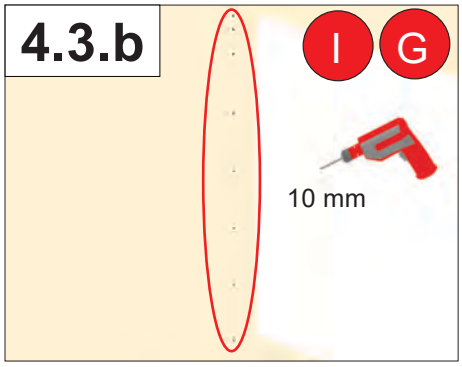
4.3.b
I
G
10 mm

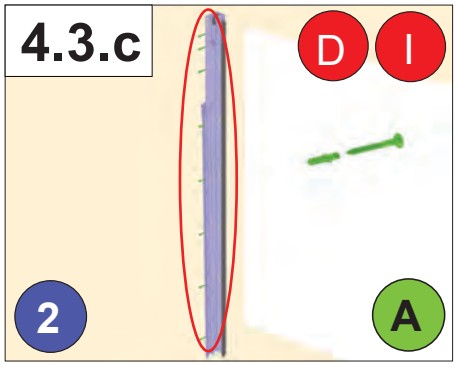
4.3.c
D
I
2
A

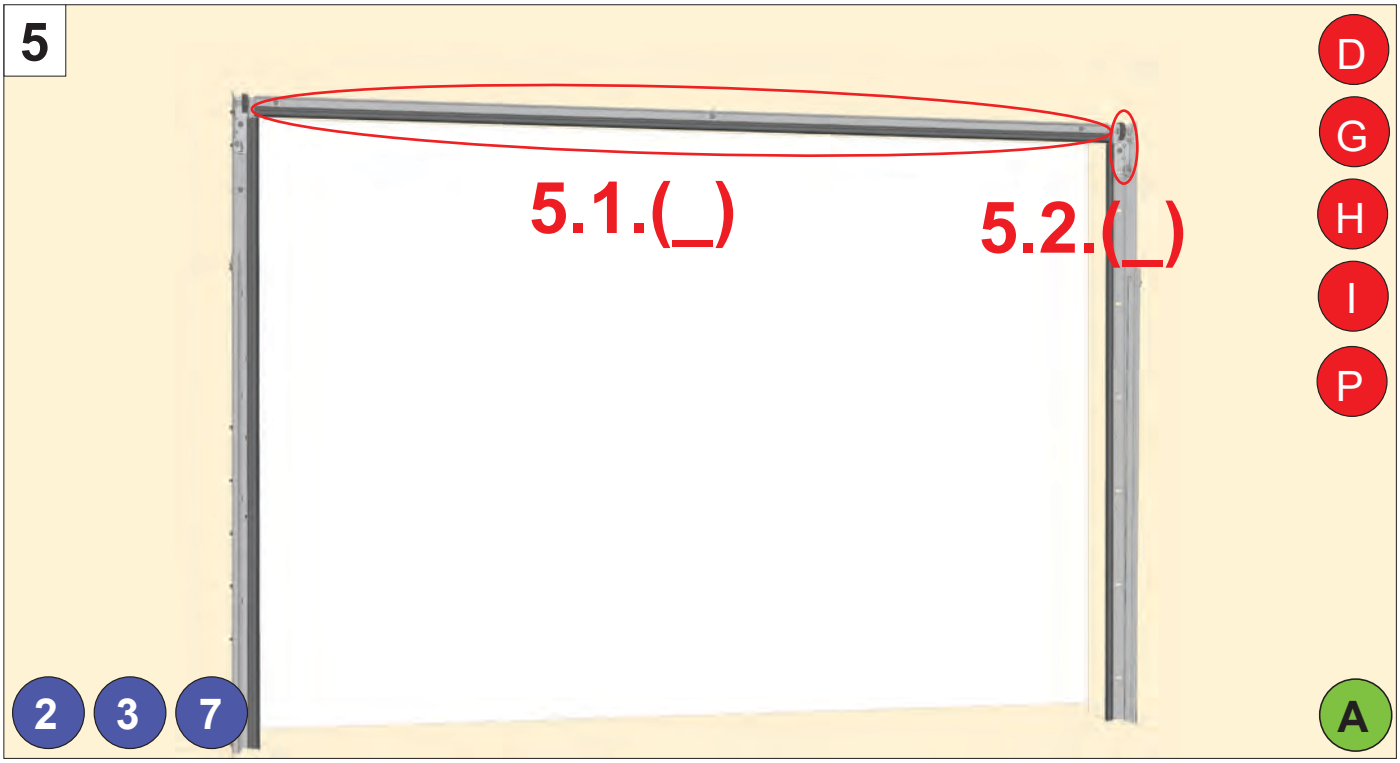
5
5.1.(_)
5.2.(_)
D
G
H
I
P
2
3
7
A

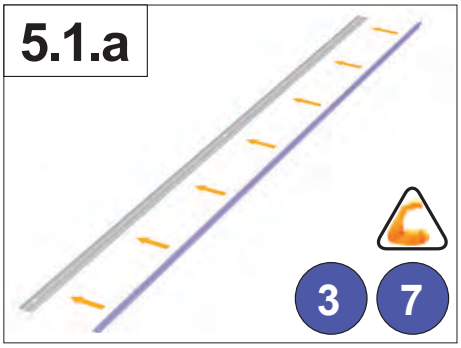
5.1.a
3
7

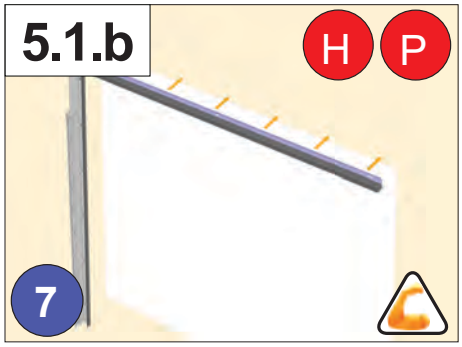
5.1.b
H
P
7

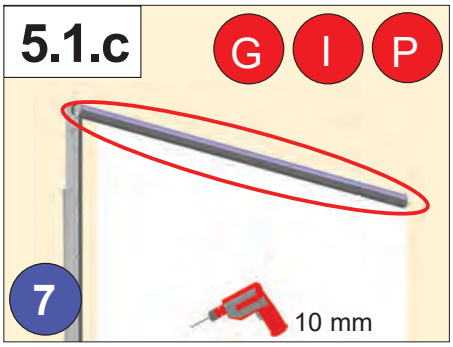
5.1.c
G
I
P
7
10 mm

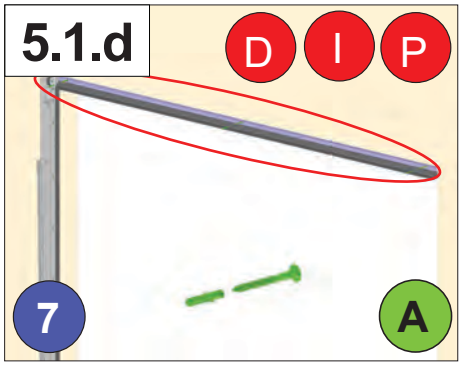
5.1.d
D
I
P
7
A

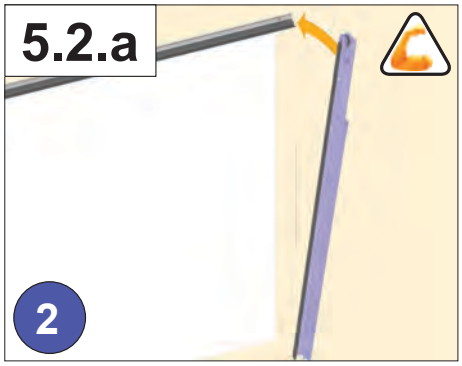
5.2.a
2

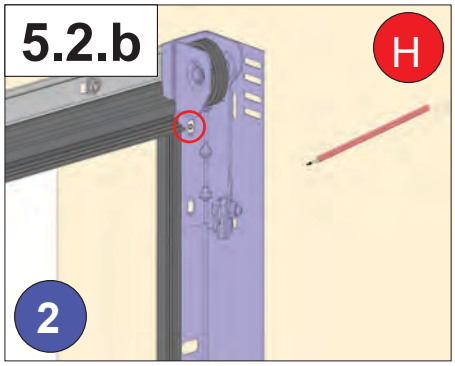
5.2.b
H
2

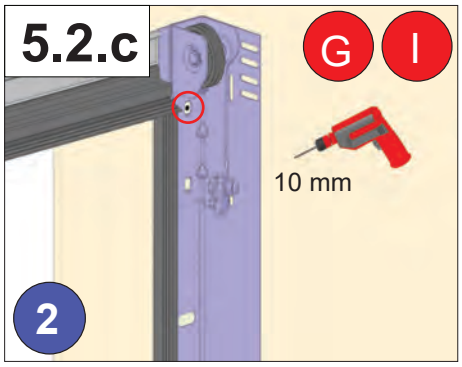
5.2.c
G
I
10 mm
2

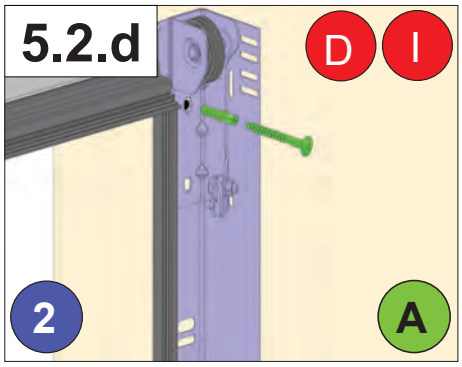
5.2.d
D
I
2
A

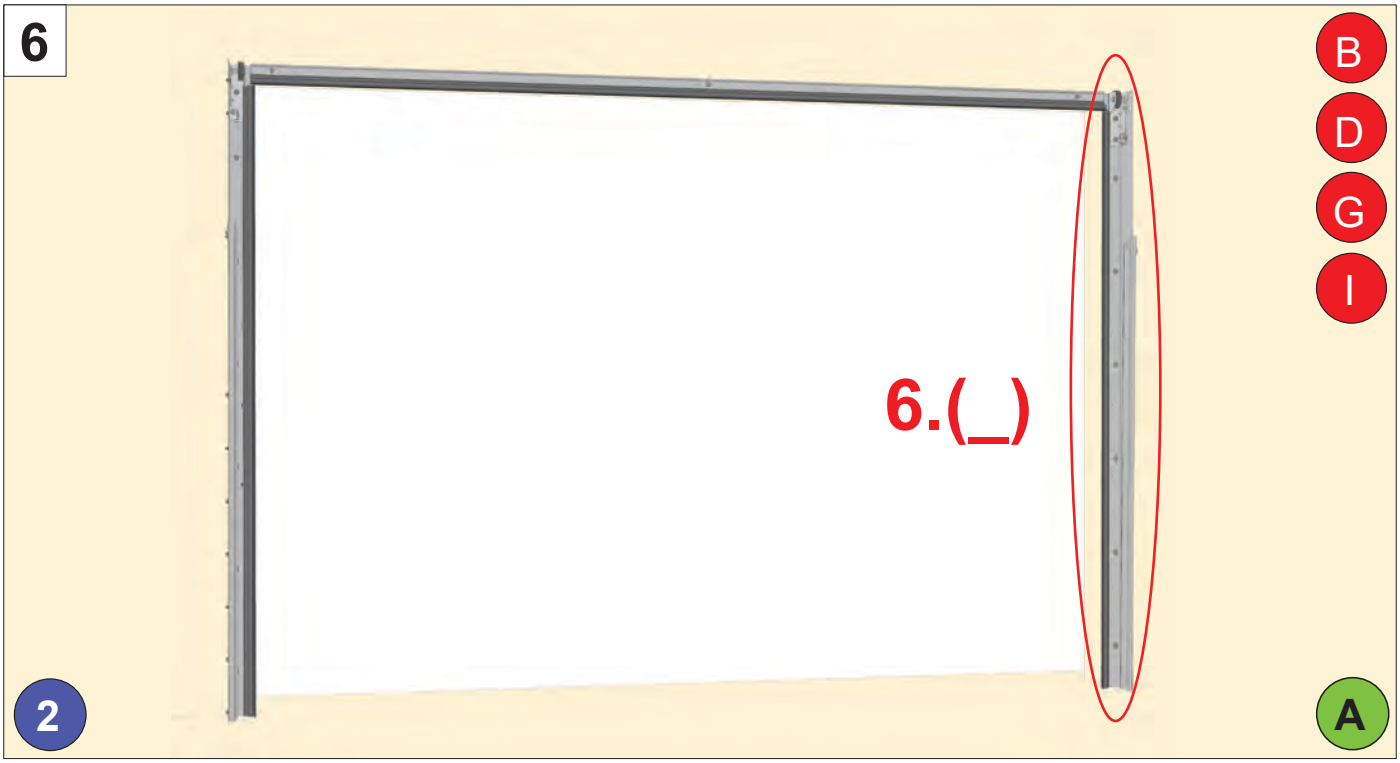
6
B
D
G
I
6.(_)
2
A

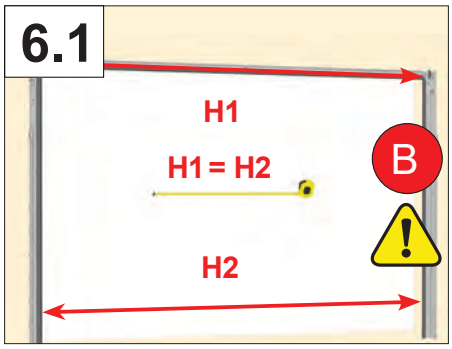
6.1
H1
H1 = H2
B
H2

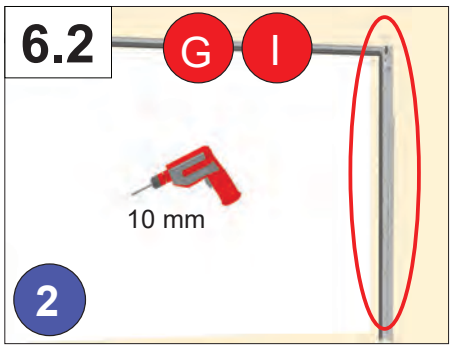
6.2
G
I
10 mm
2

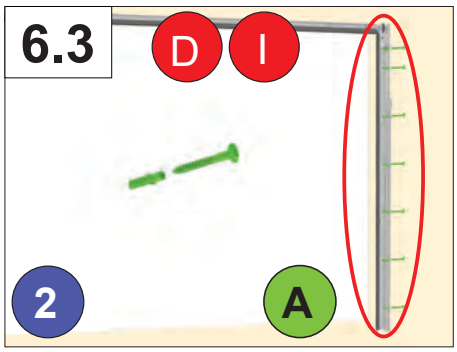
6.3
D
I
2
A

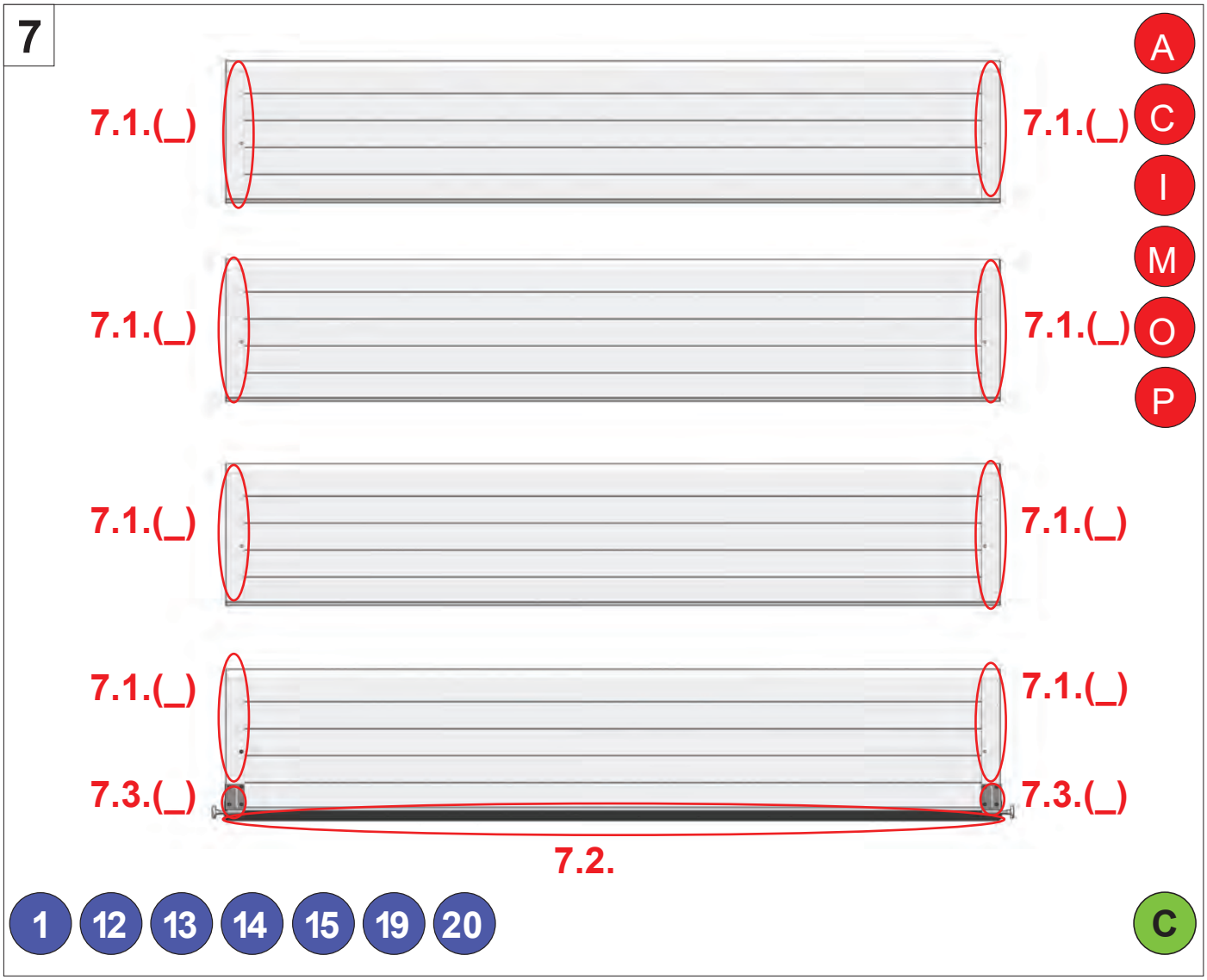
7
7.1.(_)
7.1.(_)
7.1.(_)
7.1.(_)
7.1.(_)
7.1.(_)
7.1.(_)
7.1.(_)
7.3.(_)
7.3.(_)
7.2.
A
C
I
M
O
P
1
12
13
14
15
19
20
C

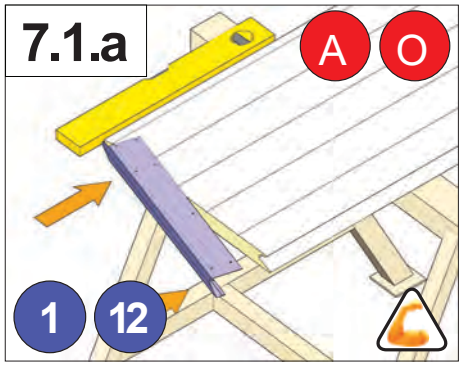
7.1.a
A
O
1
12

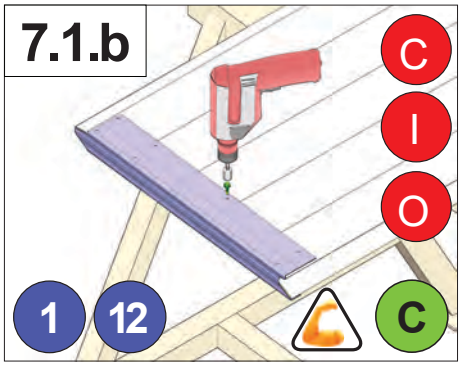
7.1.b
C
I
O
1
12
C

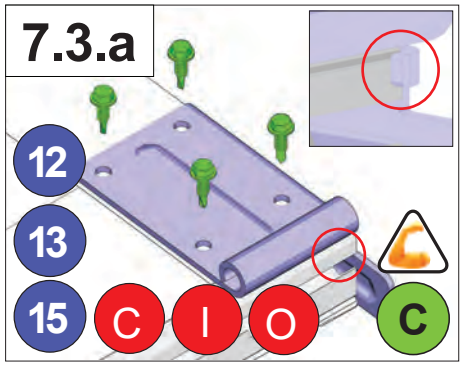
7.3.a
12
13
15
C
I
O
C

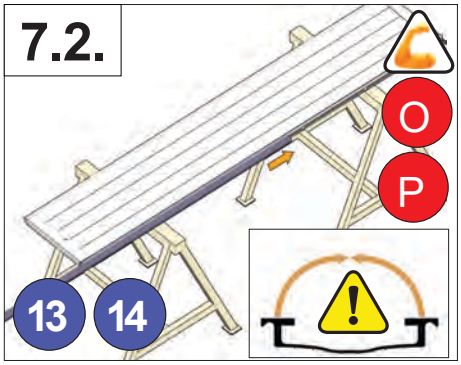
7.2.
O
P
13
14

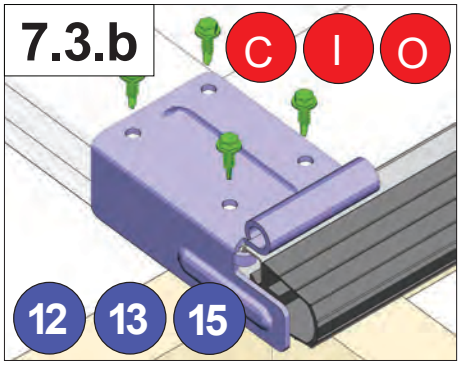
7.3.b
C
I
O
12
13
15

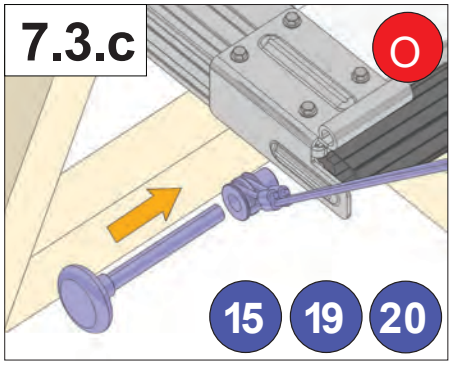
7.3.c
O
15
19
20

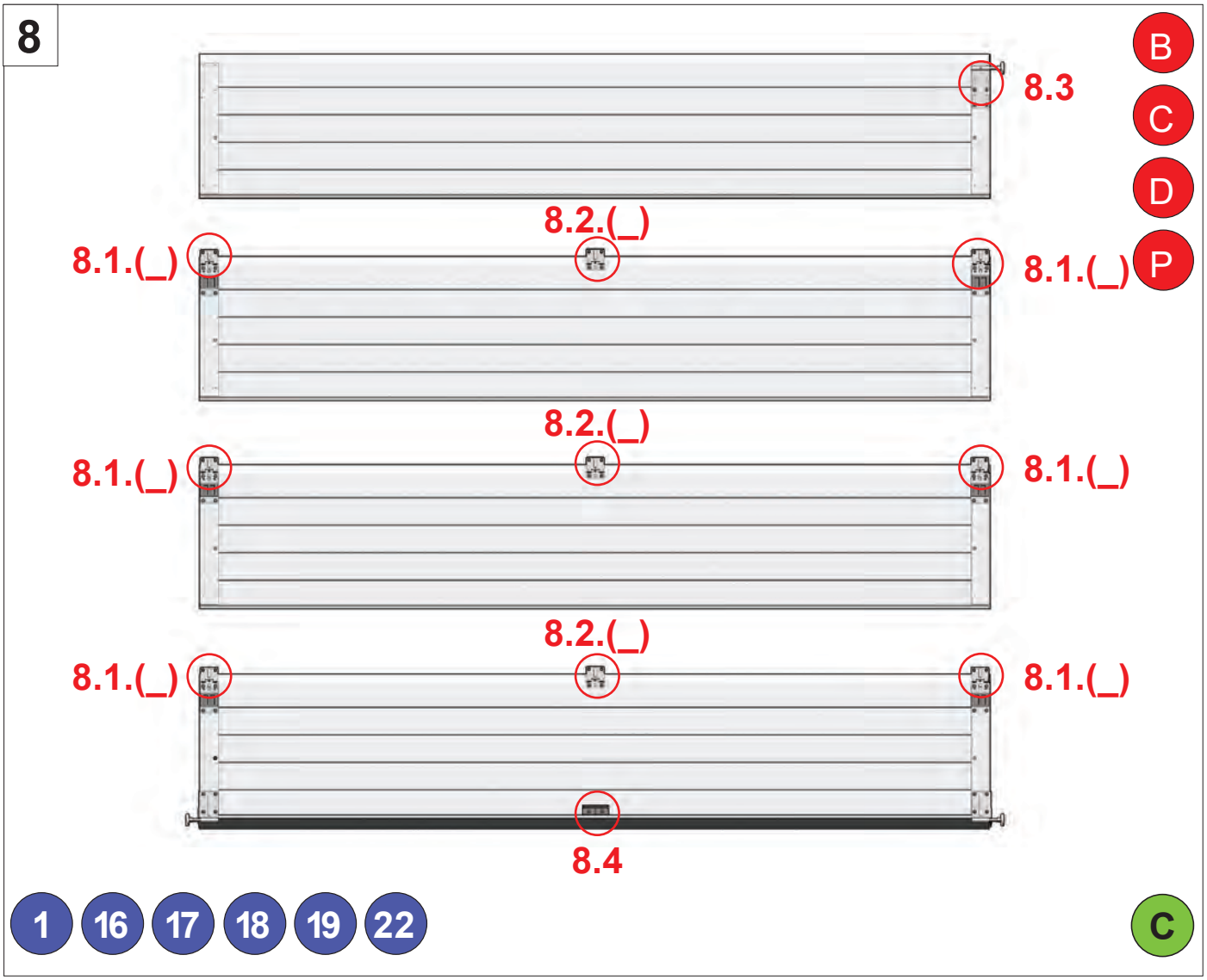
8
B
C
D
P
8.3
8.2.(_)
8.1.(_)
8.1.(_)
8.2.(_)
8.1.(_)
8.1.(_)
8.2.(_)
8.1.(_)
8.1.(_)
8.4
1
16
17
18
19
22
C

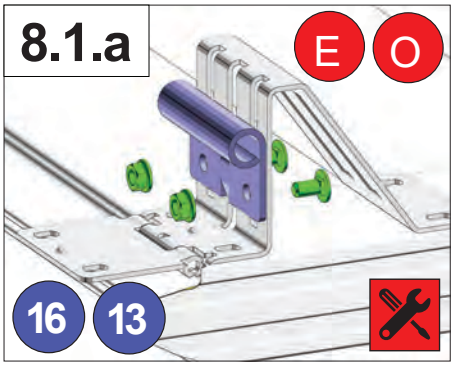
8.1.a
E
O
16
13

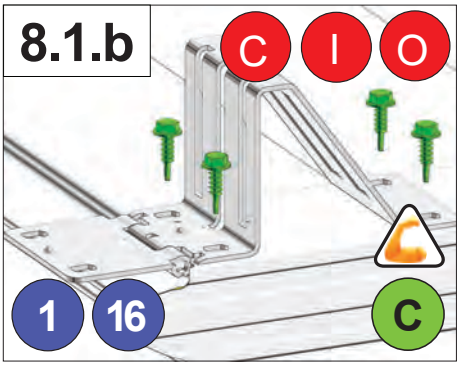
8.1.b
C
I
O
1
16
C

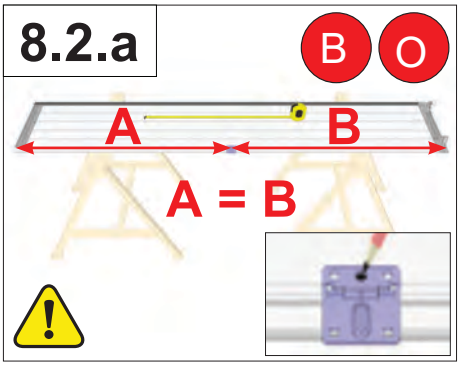
8.2.a
B
O
A
B
A = B

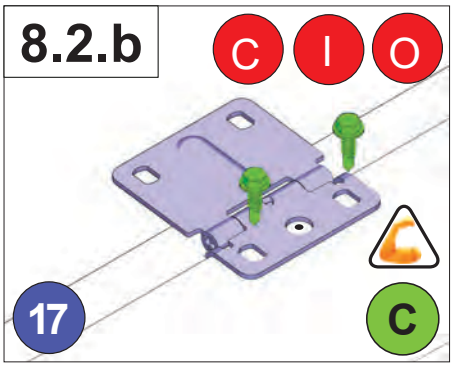
8.2.b
C
I
O
17
C

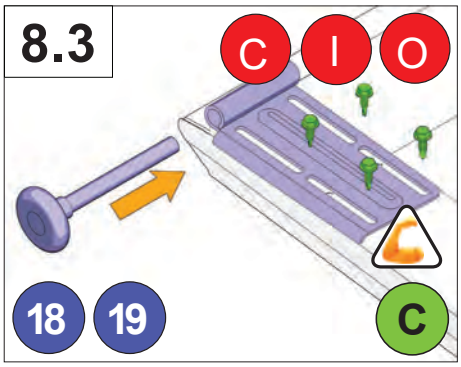
8.3
C
I
O
18
19
C

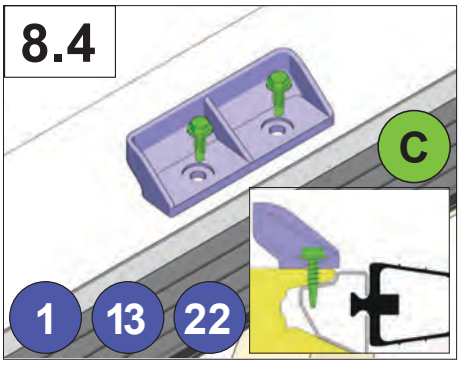
8.4
C
1
13
22

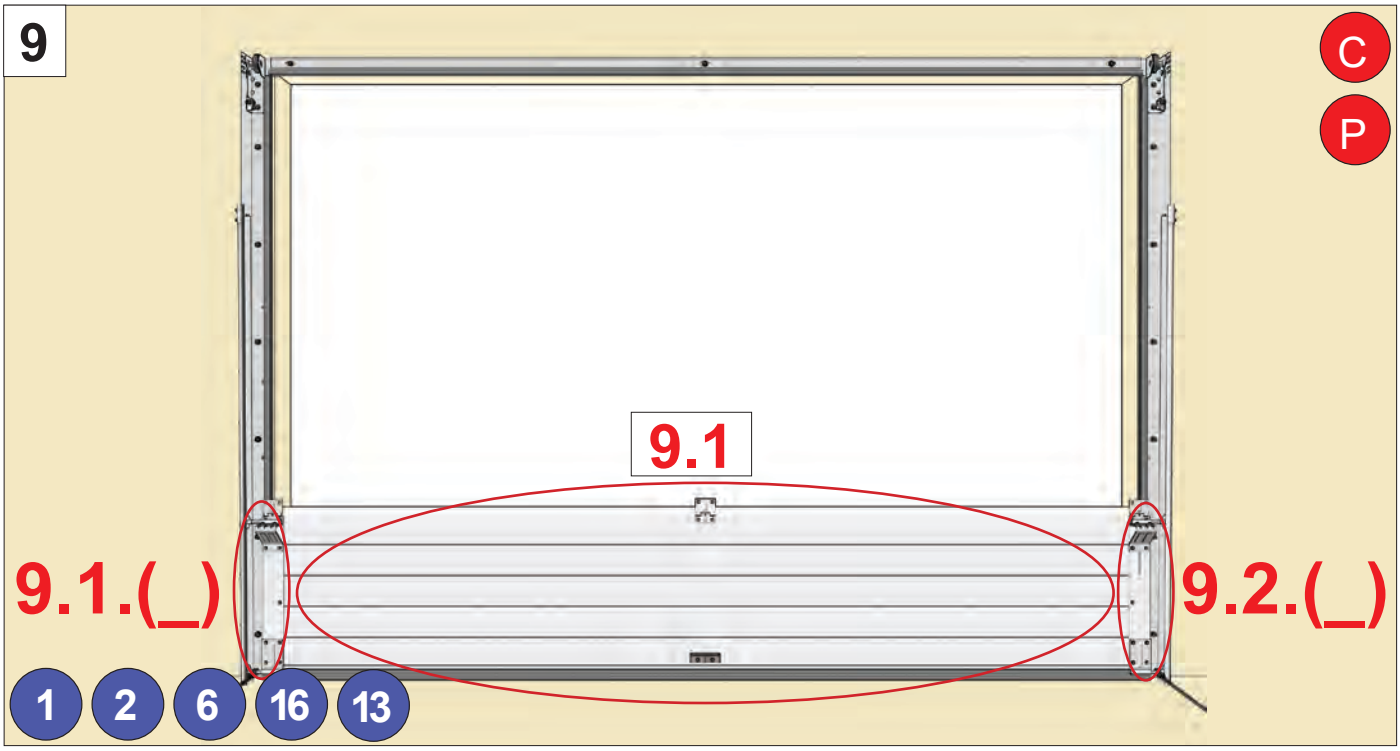
9
C
P
9.1
9.1.(_)
9.2.(_)
1
2
6
16
13

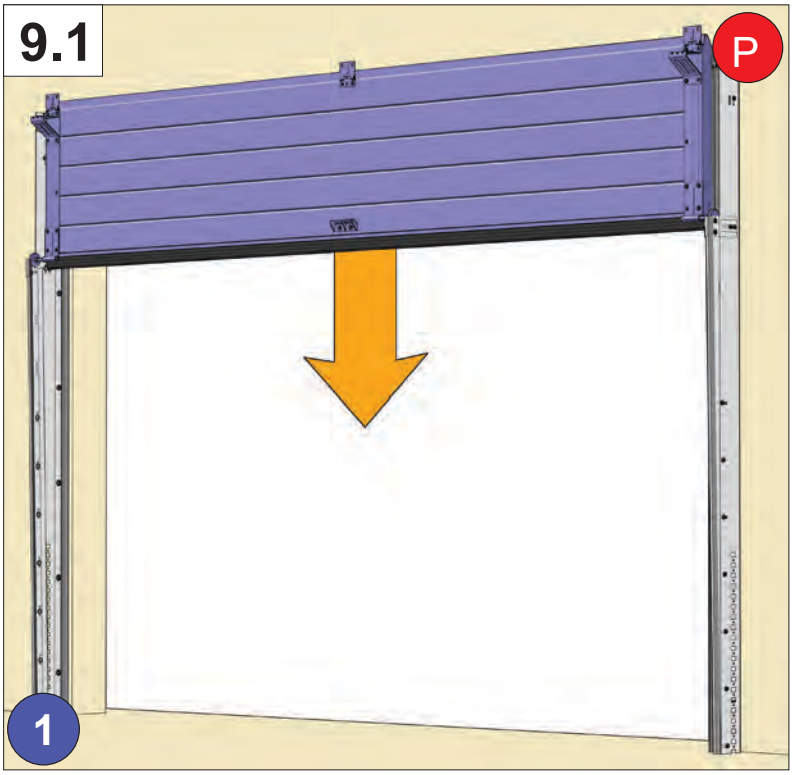
9.1
P
1

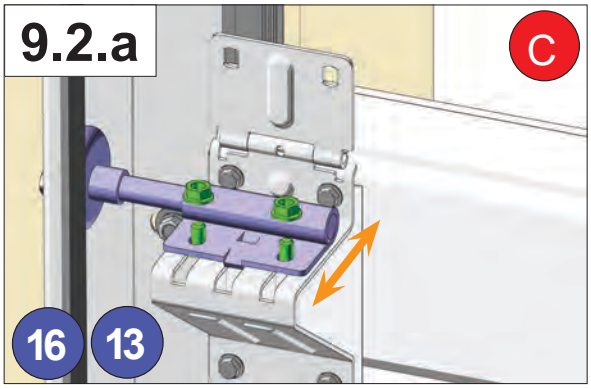
9.2.a
C
16
13

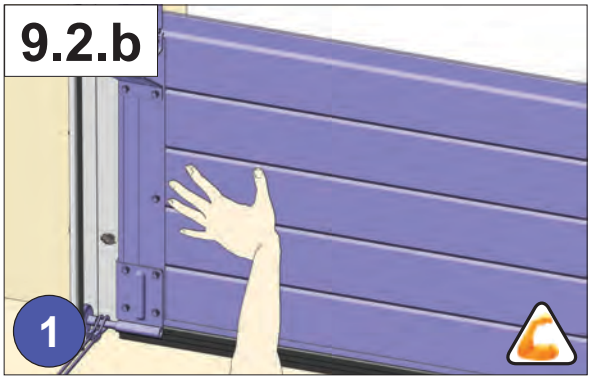
9.2.b
1

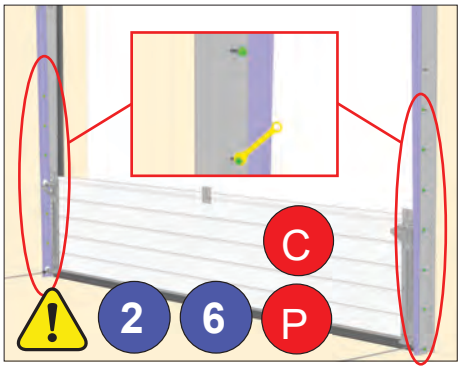
C
2
6
P

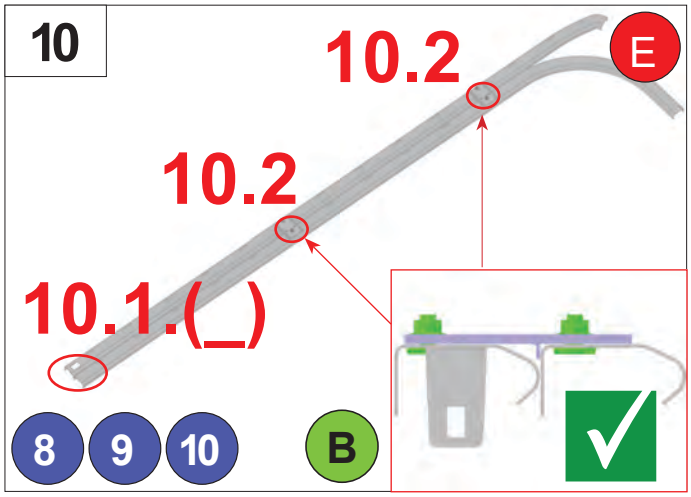
10
10.2
10.2
10.1.(_)
E
8
9
10
B

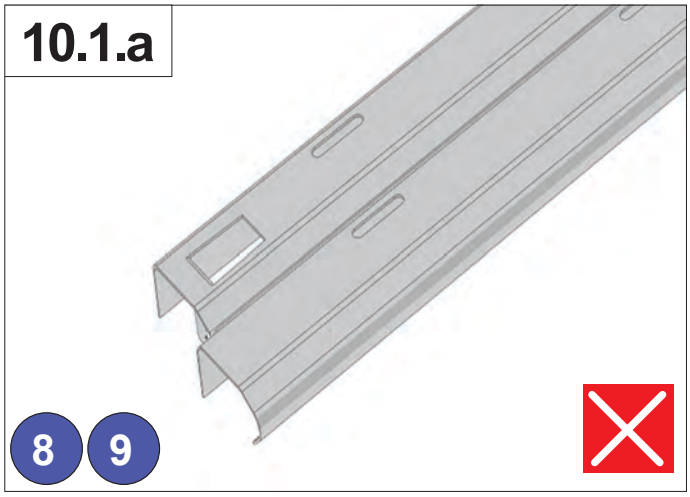
10.1.a
8
9

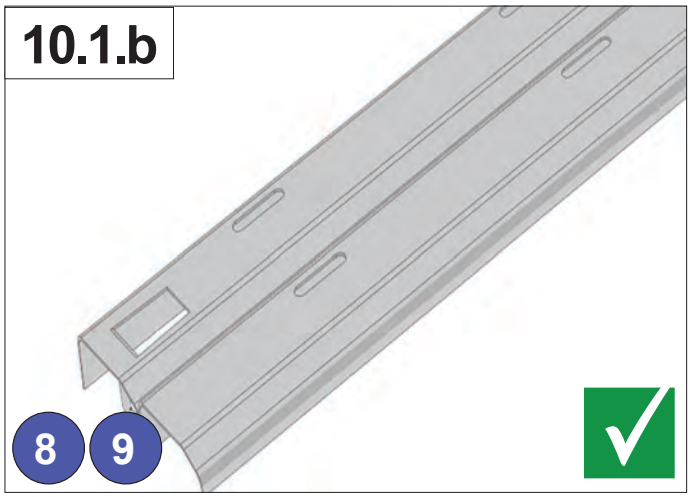
10.1.b
8
9

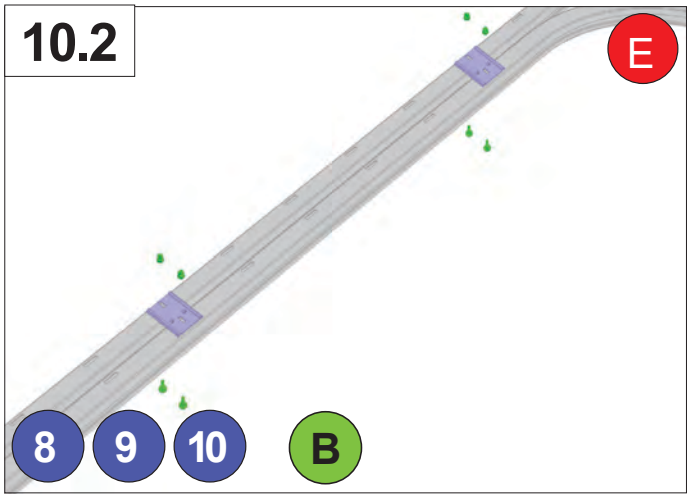
10.2
E
8
9
10
B

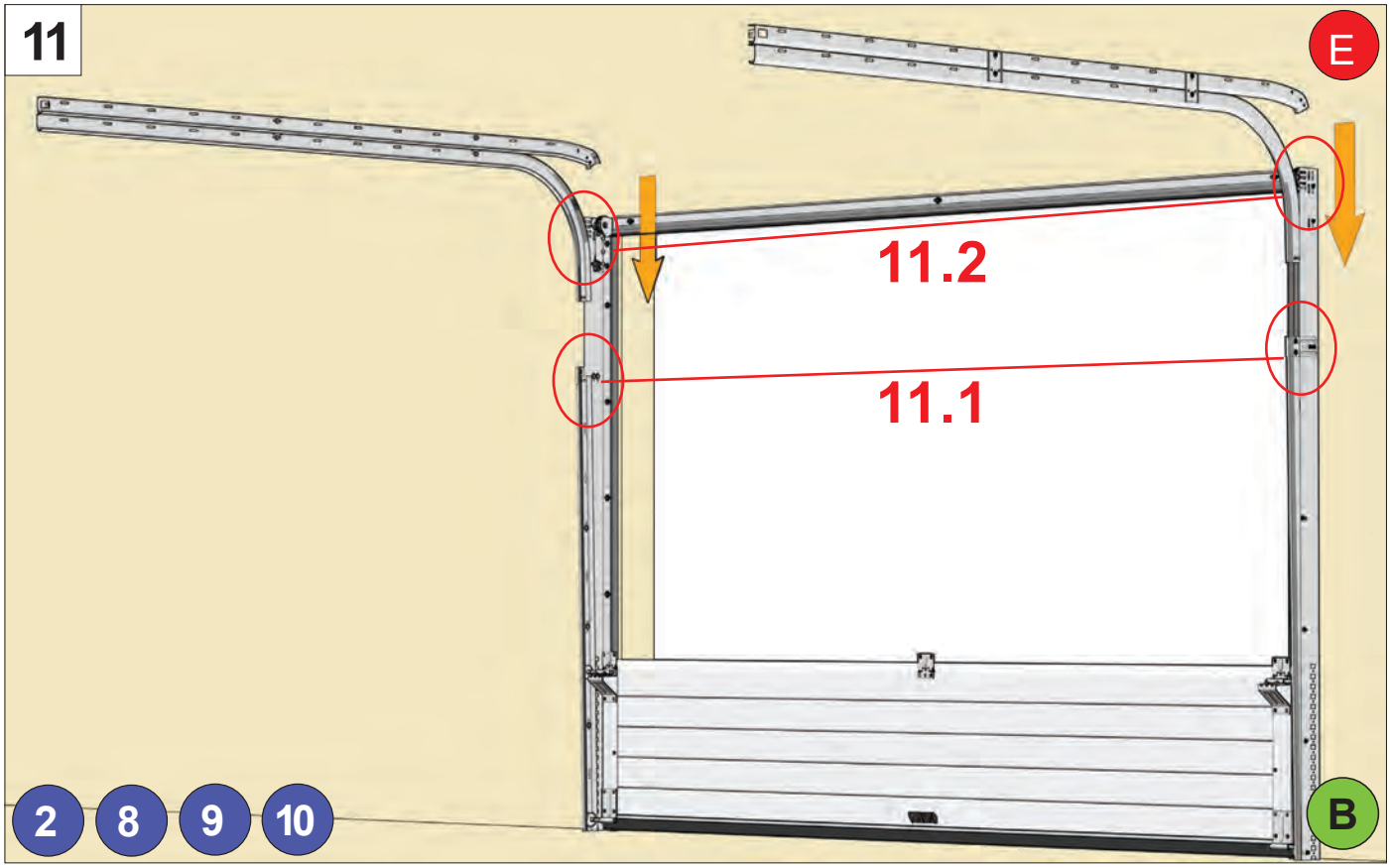
11
E
11.2
11.1
2
8
9
10
B

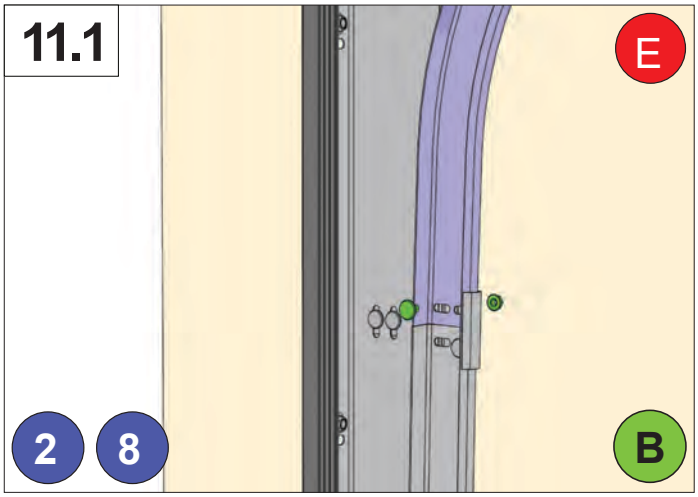
11.1
E
2
8
B

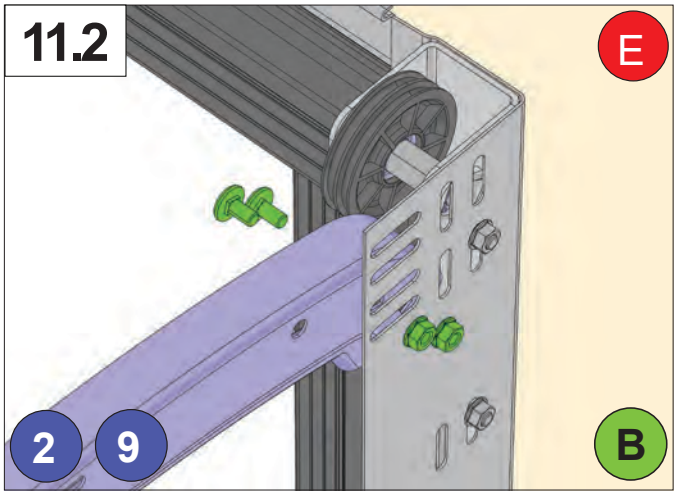
11.2
E
2
9
B

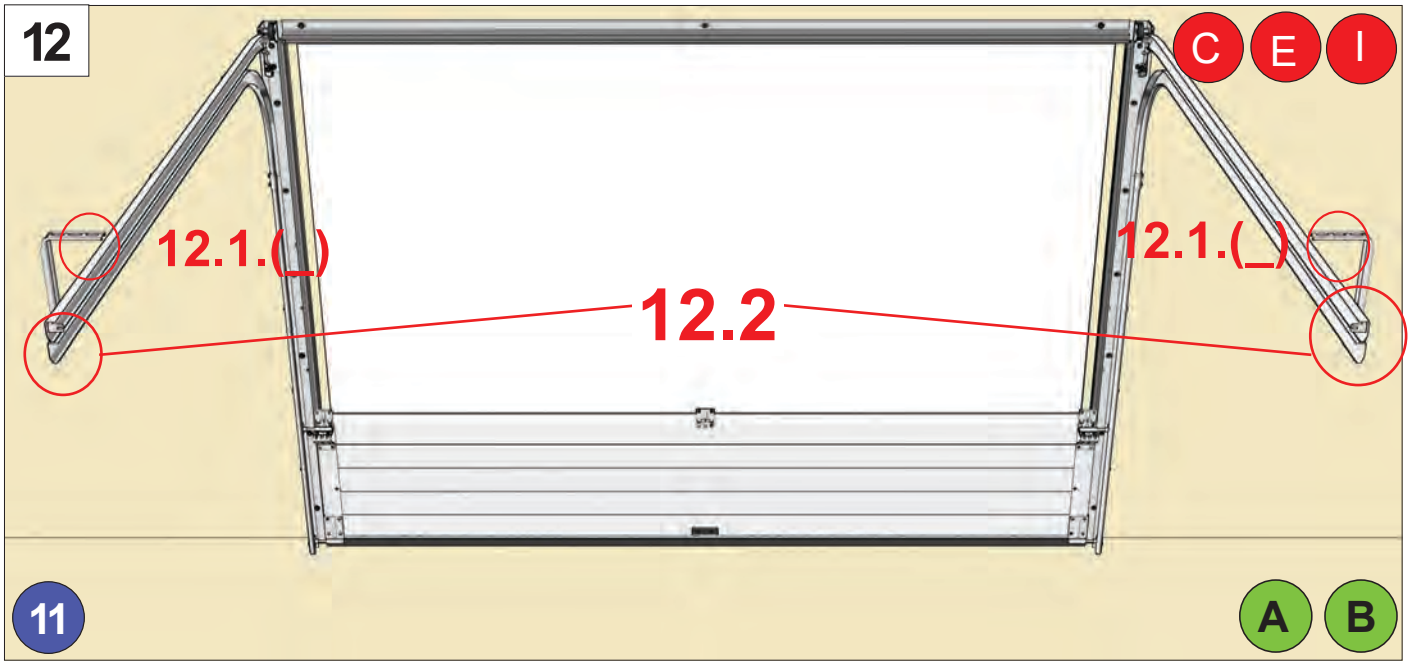
12
C
E
I
12.1.(_)
12.2
12.1.(_)
11
A
B

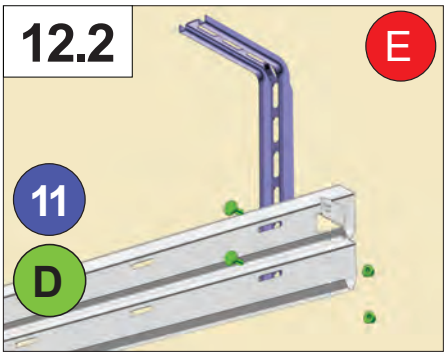
12.2
E
11
D

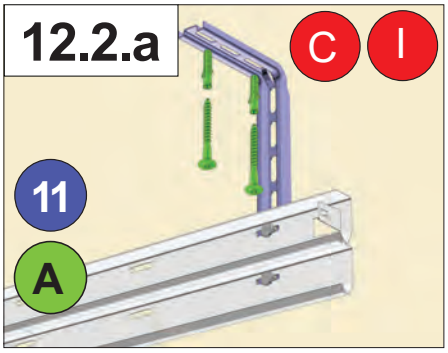
12.2.a
C
I
11
A

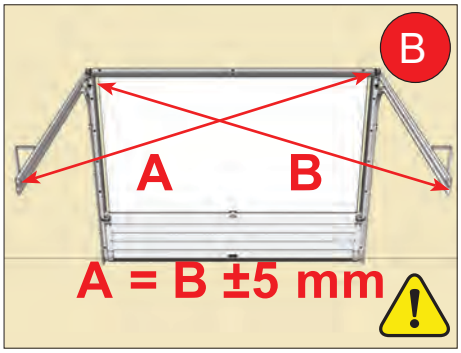
B
A
B
A = B ±5 mm

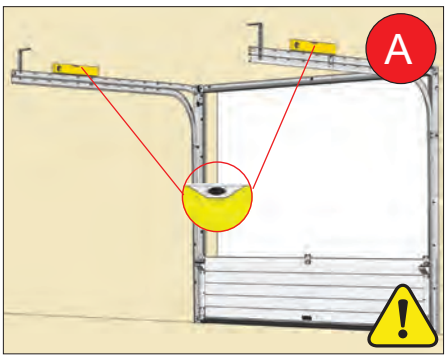
A

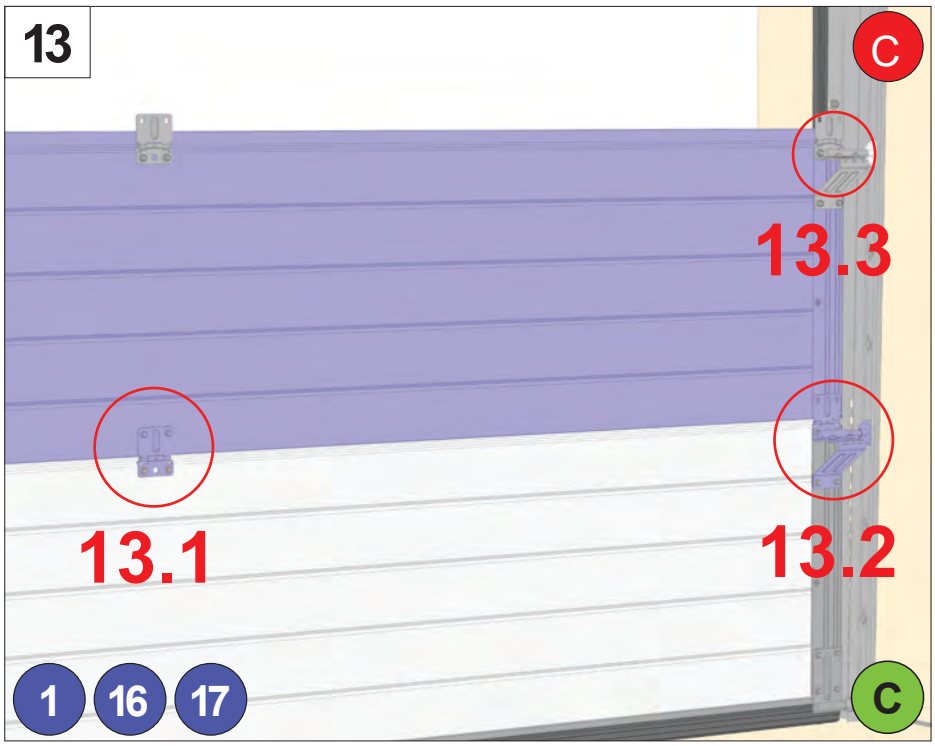
13
C
13.3
13.1
13.2
1
16
17
C

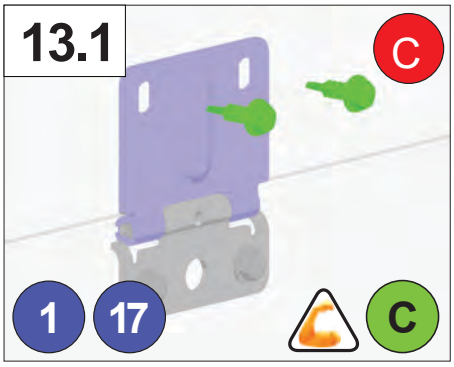
13.1
C
1
17
C

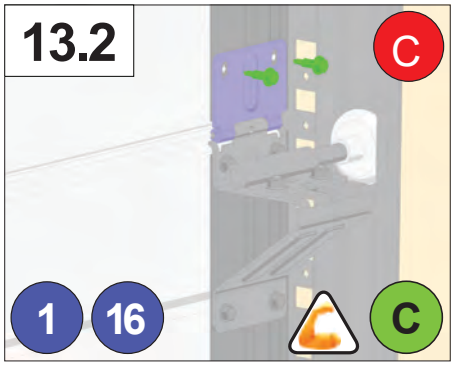
13.2
C
1
16
C

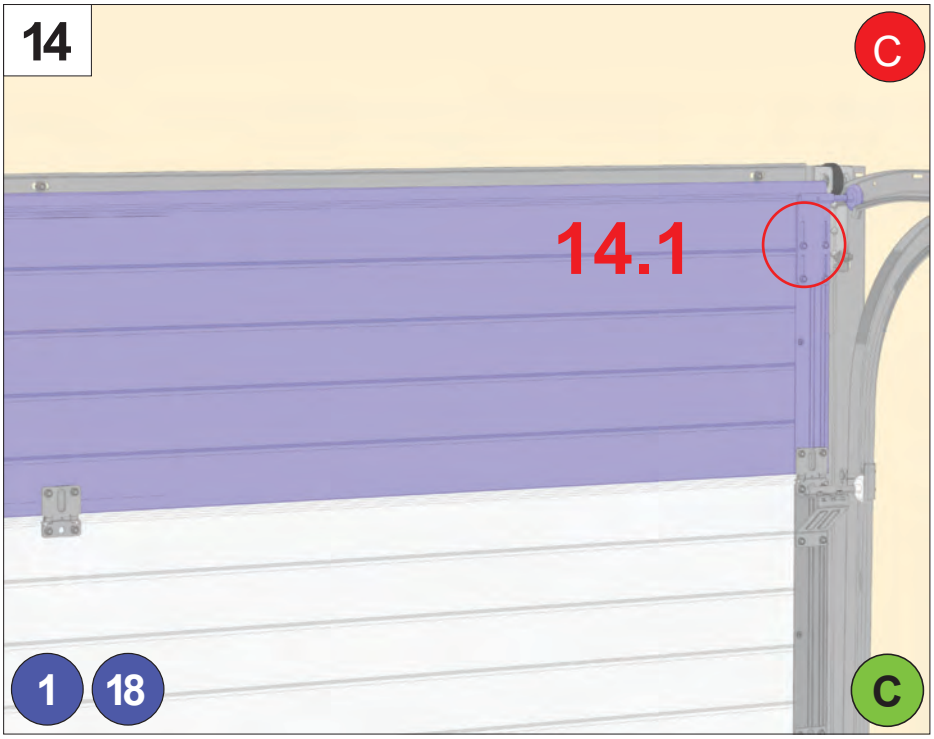
14
C
14.1
1
18
C

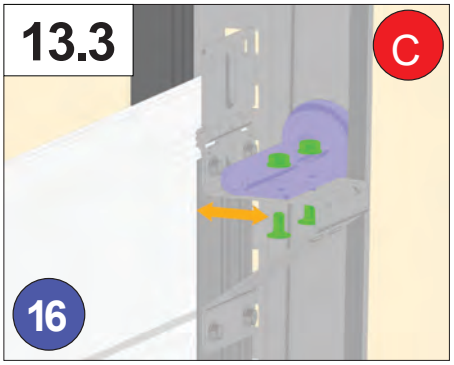
13.3
C
16

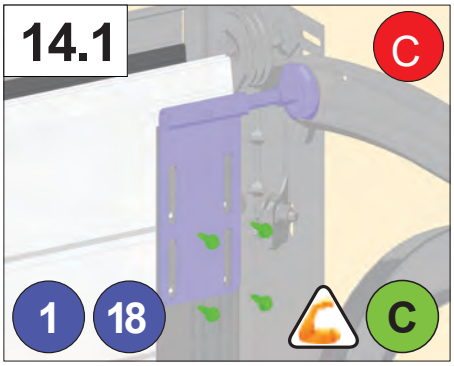
14.1
C
1
18
C

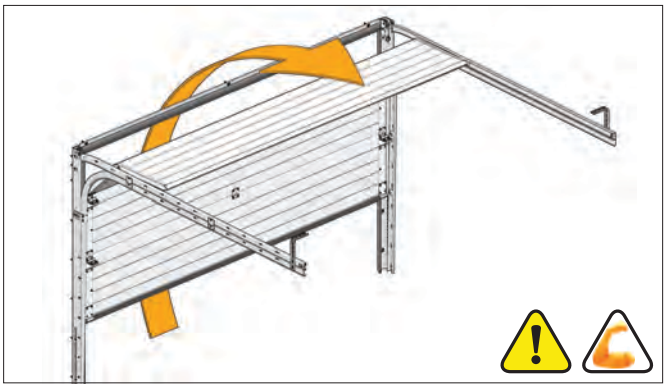

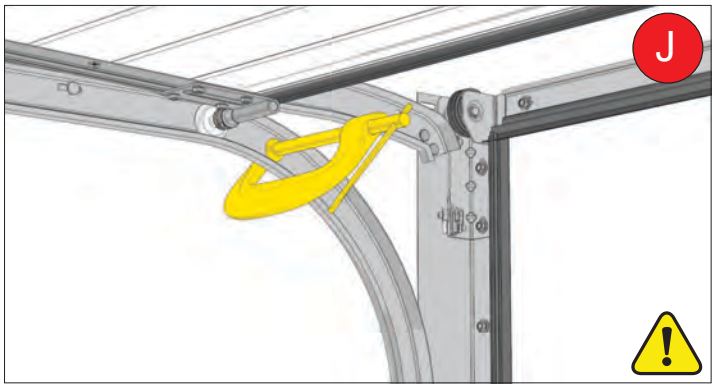
J

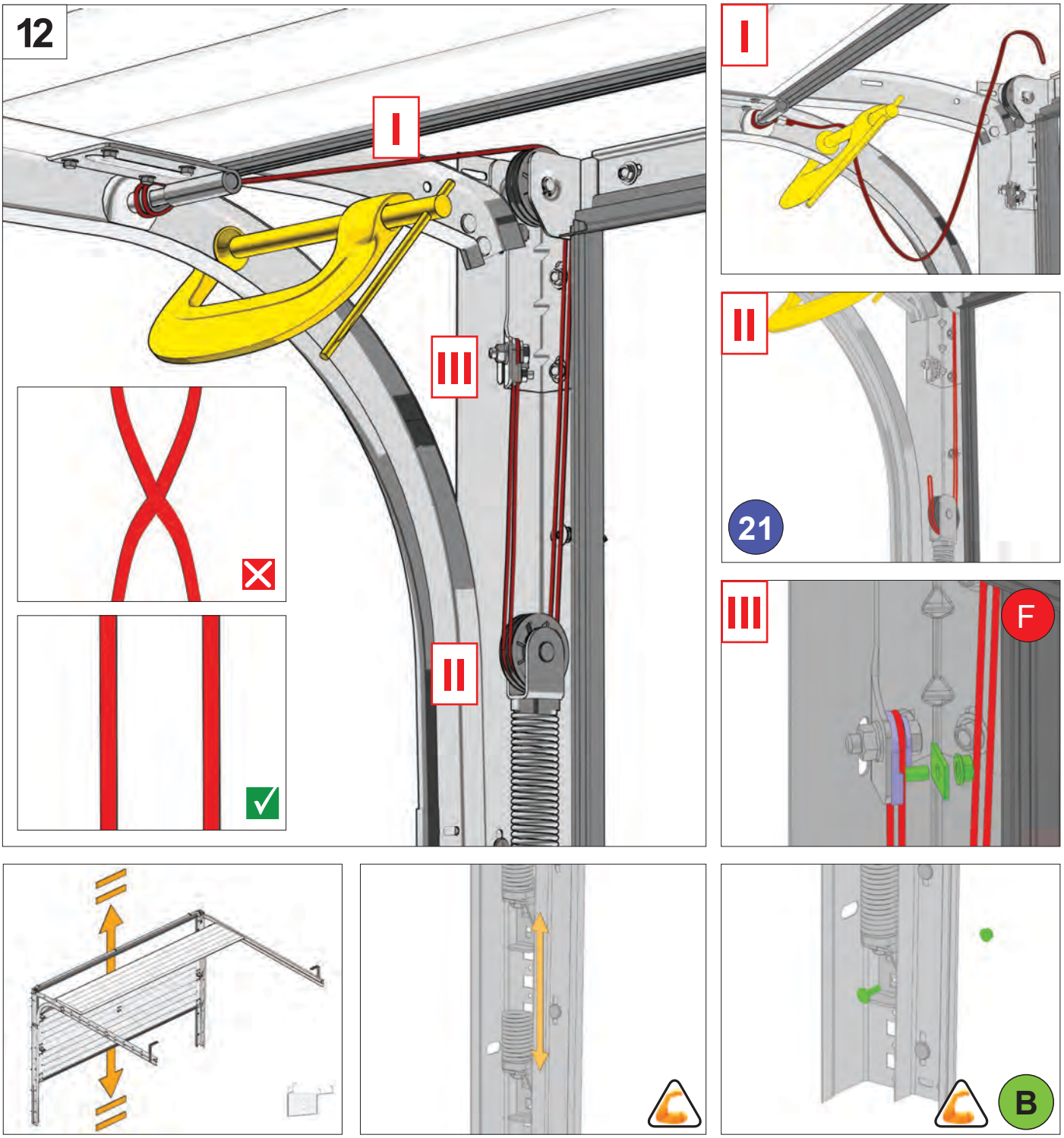
12
I
II
III
21
F
B