Mobilier de jardin en aluminium

Table basse de jardin

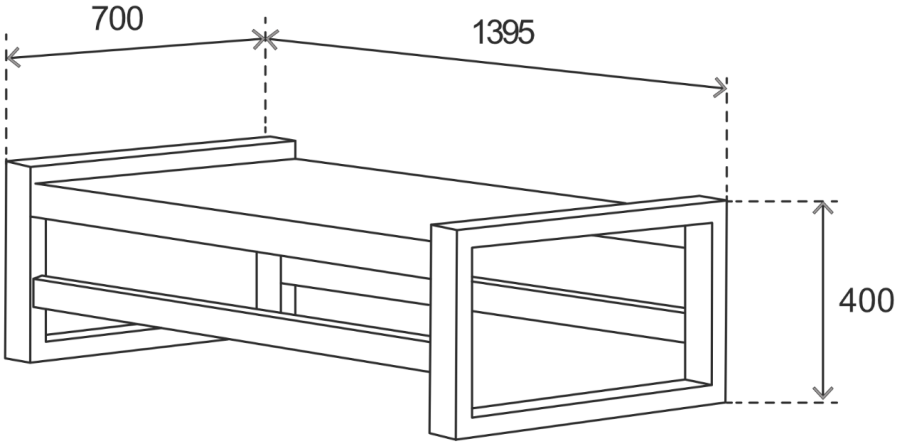

© 2022 Labona s.r.o. – Mesurez et installez

Déjà sélectionné?

On suffit d'ajouter les meubles sélectionnés au panier et d'envoyer la commande. Si vous avez besoin d'aide pour votre commande ou si vous avez des questions, n'hésitez pas à nous contacter à info@labona.fr ou par téléphone au +33 187 650 968.

www.labona.fr

© 2022 Labona s.r.o. – Mesurez et installez